BICCNS®
佰控传感

精密测量专家

PRECISION MEASUREMENT EXPERT



PRESSURE + TEMPERATURE

关于佰控

佰控传感是一家专业的测量解决方案供应商。

产品包含：压力表、压力开关、压力传感器、压力变送器、温度计、温度开关、热电阻、热电偶、温度变送器等。

广泛应用：半导体光伏、氢能、生物制药、机械设备、海洋航天、石油化工等领域。

核心团队均来自于仪器仪表跨国公司，在压力、温度、流量、传感器校准等领域拥有丰富的经验积累，为客户提供专业的测量一站式解决方案。

2016	2	15	50%
品牌成立	研发中心	核心团队经验（年）	研发人员占比

五大应用行业

专注于以下行业，深耕每个应用，提供行业测量解决方案

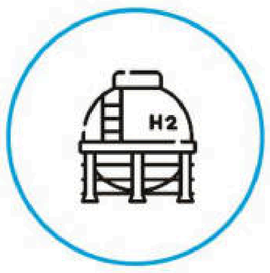

氢能

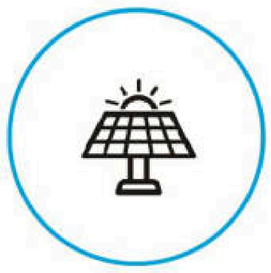

半导体光伏

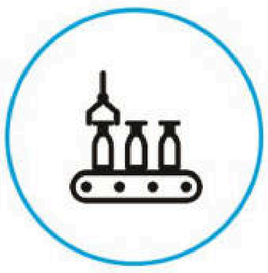

生物制药

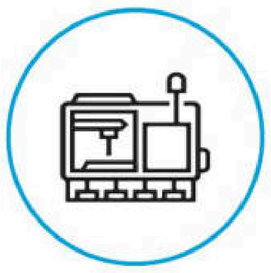

机械设备



石油化工

01 压力

目录

CONTENTS

1	PG500	半钢耐震压力表
5	PG600	全钢压力表
9	PG800	高纯/ 超纯压力表（电接点）
13	PG900	卫生型压力表
17	PG100	膜盒压力表
20	PK200	OEM型压力变送器
23	PK208	强过载压力变送器
26	PK400	通用压力变送器
29	PK40X-…S	高纯压力传感器
32	PK40X-DD	本地数显
35	PK40X-K	压力开关
38	PK40X-D100	数字压力表
41	PK402	齐平膜卫生压力变送器
44	PK404	高温压力变送器
47	PK408	投入式液位计
50	PK40X	定制压力变送器
51	PK260	氢气压力变送器
54	PK460	压力变送器
57	PK462	齐平膜卫生压力变送器
60	PK464	高温压力变送器
63	PK468	壳体型投入式液位计
66	PK46X	定制型压力变送器

67 PK500 微差压/ 风差压变送器
70 PK660 压力变送器
73 PK662 齐平膜卫生压力变送器
76 PK664 高温压力变送器
79 PK66X 定制型压力变送器
81 PK860 压力变送器
84 PK864 高温压力变送器
87 PK866 隔膜压力变送器
90 PK86X 定制型压力变送器
91 PK960 差压变送器
94 PK967 单侧隔膜差压变送器
97 PK968 双侧隔膜差压变送器
100 PK409 小型差压变送器

02 温度

103 TC600 导线式热电偶
107 TK800 铠装式热电偶
112 W1000 补偿导线
115 RTD100 导线式铂电阻
119 RTK200 铠装式铂电阻
123 PKT30 一体式温度变送器
126 PKT33 铠装温度变送器
129 PKT36 防爆温度变送器
132 PGT300 工业用双金属温度计

七大选型注意事项
Notes for Selection

1、确认测量压力的类型

压力类型主要有：表压、绝压、差压等。

表压：以大气为基准，小于或大于大气压的压力；

绝压：以绝对压力零位为基准，高于绝对压力；

差压：两个压力之间的差值。

2、确认压力量程

一般情况下，按实际测量压力为测量范围的80%为宜。

例如：实际测量压力值0.8MPa，则建议选取量程（0～1）MPa的压力变送器。

3、确认测量介质与变送器材质兼容性

按测量介质不同，分为：干燥气体、气体液体、强衣饰性液体、粘稠液体、高温气体液体等。

根据不同介质准确选型，有利于延长产品使用寿命。（压力变送器的外壳材质通常为：不锈钢、铝合金；膜片为316L、哈氏合金、钽和各类涂层形式）

4、确认工作温度范围

压力变送器生产过程中，会对温度影响进行测量和补偿，以确保产品受温度影响产生的测量误差处于正确度等级要求的范围内。

测量介质温度应处于变送器工作温度范围内，如超温使用，将会产生较大的测量误差并影响使用寿命

温度较高场合，可以考虑选择高温型压力变送器或采取安装冷凝管和散热器等辅助降温措施。

注：常规变送器，适合介质温度范围为（-20～80）℃左右，如需特殊规格及温度的压力变送器可联系销售人员，支持定制服务。

5、确认压力接口形式

过程接口丰富可选，也可以接受定制，主要有：M20*1.5；G1/2；G1/4；NPT1/4；M14*1.5；M10*1；M8*1；卫生卡箍；法兰等。

6、确认供电电源和信号输出

产品一般都采用直流电源供电，提供多种输出信号选择。主要有：4～20mA；0～5VDC；1～5VDC; 0～10V；Modbus（RS485）；HART；IIC等

7、确认变送器的电气连接方式

多种电气连接方式可选，一般有：航插接头；赫斯曼接头；直接引线等。



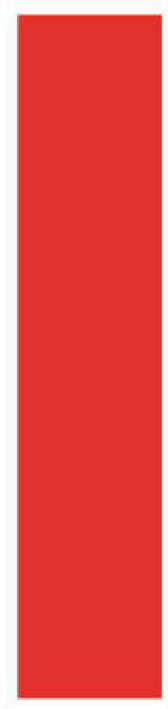

Flow

Temperature

Pressure



术语定义及单位换算

工程技术测量中的压力概念，实际上是压强的概念。在物理学中，压力是一个作用力的概念，压力与拉力相对。在实际工作中，我们将此压力理解为压强，在不会引起混淆或误解时，无论语言或文字都如此表达，顺其自然。

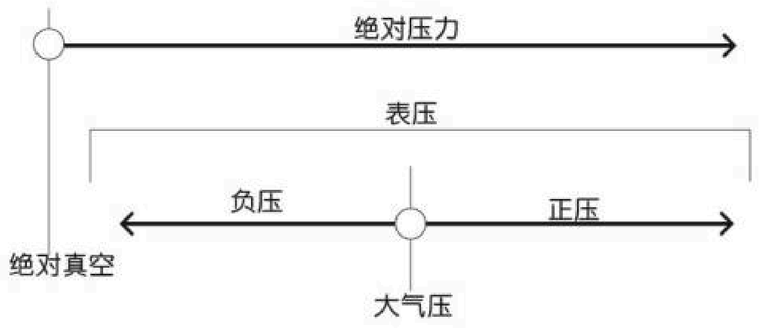

1、压力(工程上的称呼):垂直并均匀作用在单位面积上的力。

注: 压力在物理学上称为" 压强" 。

2、差压（力）:任意两个相关压力之差。

3、绝对压力:以完全真空作参考点的压力。

4、大气压力(又称:气压):地球表面大气层空气柱重力所产生的压力。

5、表压力:以大气压力为参考点，大于或小于大气压力的压力。

6、正（表）压力(又称: 正压) : 以大气压力为参考点，大于大气压力的压力。

7、负（表）压力(又称:负压) :以大气压力为参考点， 小于大气压力的压力。

8、静态压力: 在所研究的领域内，不随时间变化或随时间变化而缓慢变化的压力。

9、动态压力: 在所研究的领域内，随时间变化而变化的压力。

10、压力单位: 国际单位制中的压力单位是N/m^2,，称帕斯卡，简称" 帕" (以Pa 表示) 。

它的物理意义是牛顿的力垂直均匀地作用于1平方米面积上所产生的压力。

11、压力变送器: 能将压力变量转换为可传输的标准化信号的仪表，

其输出信号与压力变量之间有一给定的连续函数关系(通常为线性函数)。

压力单位换算表

标准单位	Pa (N/m^2)	kPa	MPa	bar	mbar	mmH_2O	kgf/cm^2	atm	in Hg	mm Hg	in H_2O	psi
1 Pa (N/m^2)	1	0.001	0.000001	0.00001	0.01	0.1020	0.0000102	0.000009869	0.0002953	0.007501	0.004016	0.0001450
1 kPa	1000	1	0.001	0.01	10	101.9716	0.0102	0.009869	0.2953	7.501	4.016	0.1450
1 MPa	1000000	1000	1	10	10000	101972	10.2	9.869	295.3	7501	4016	145.038
1 bar	100000	100	0.1	1	1000	10197	1.02	0.9869	29.53	750.1	401.6	14.5038
1 mbar	100	0.1	0.0001	0.001	1	10.1972	0.00102	0.0009869	0.0295	0.7501	0.4016	0.01450
1 mmH_2O	9.807	0.009807	0.000009807	0.00009807	0.09807	1	0.0001	0.00009678	0.002891	0.0734	0.0394	0.001422
1 kgf/cm2	98070	98.07	0.0981	0.9807	980.7	10000	1	0.9678	28.91	734.2	393.7	14.224
1 atm	101300	101.3	0.1013	1.013	1013	10330	1.033	1	29.922	760.1	406.7	14.68
1 in Hg	3386	3.386	0.003386	0.0339	33.864	345.9	0.0346	0.0334	1	25.4	13.62	0.4912
1 mm Hg	133.3	0.1333	0.0001333	0.001333	1.333	13.62	0.001362	0.001316	0.0394	1	0.5362	0.0193
1 in H_2O	249.1	0.2491	0.0002491	0.002491	2.491	25.4	0.00254	0.002548	0.0734	1.865	1	0.0361
1 psi	6895	6.895	0.006895	0.0689	68.948	704.3	0.0703	0.068	2.036	51.71	27.73	1

Length Unit Conversion 长度单位换算: 1in = 25.4mm

Weight Unit Conversion 重量单位换算: 1LB = 0.4536kg

PG500 半钢耐震压力表

应用场景

液压设备

泵和压缩机

测量领域

各类耐震工艺



产品特性

耐震	测量范围	精度等级	设计标准
耐振动、抗冲击	-0.1~60MPa	±2.5%、±1.6%、±1%（可选）	GB/T1226-2001

产品描述

- PG500执行标准为：GB/T1226-2001，从设计到生产制造严格把控，可靠性优越。
- 压力表外壳为不锈钢，接头部分为铜合金。
- 产品可以选择内部充液：介质为甘油，有效地抵抗来自现场的振动和冲击震荡，保证仪表可靠稳定地运行。
- 仪表的表盘规格有40mm、50mm、63mm、75mm、98mm、100mm、150mm，测量范围可以覆盖：-0.1~60MPa，精度等级可以达到±2.5%、±1.6%、±1%（可选），防护等级具有IP65，丰富的选择可广泛应用于液压设备、泵和压缩机、各类普遍的工业测量领域中。

技术参数

执行标准

GB/T1226-2001

测量范围

-0.1~60MPa

仪表直径

40mm、50mm、63mm、75mm、98mm、100mm、150mm

精度等级

±2.5%、±1.6%、±1%（可选）

工作温度范围

（-10~+60）℃

防护等级

IP65

波登管

材料为铜合金

仪表机芯

铜

仪表外壳

不锈钢

充液介质

甘油

密封件

EPDM丁腈橡胶

仪表玻璃

仪表平板玻璃（双层安全玻璃、有机玻璃可选）

过程连接

接头材料为铜合金，轴向和径向可选，

螺纹：M20×1.5、G1/2、NPT1/2（100,150外径仪表）、

M14×1.5、G1/4、NPT1/4（63,75外径仪表）、

M10×1、G1/8、NPT1/8（40,50外径仪表）。

规格尺寸

径向安装 Directly mounting

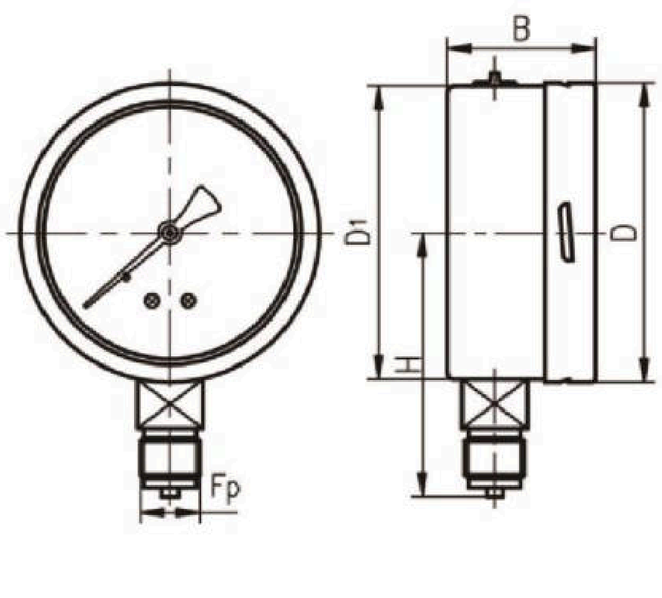

径向后背板安装 Bayonet flange mounting

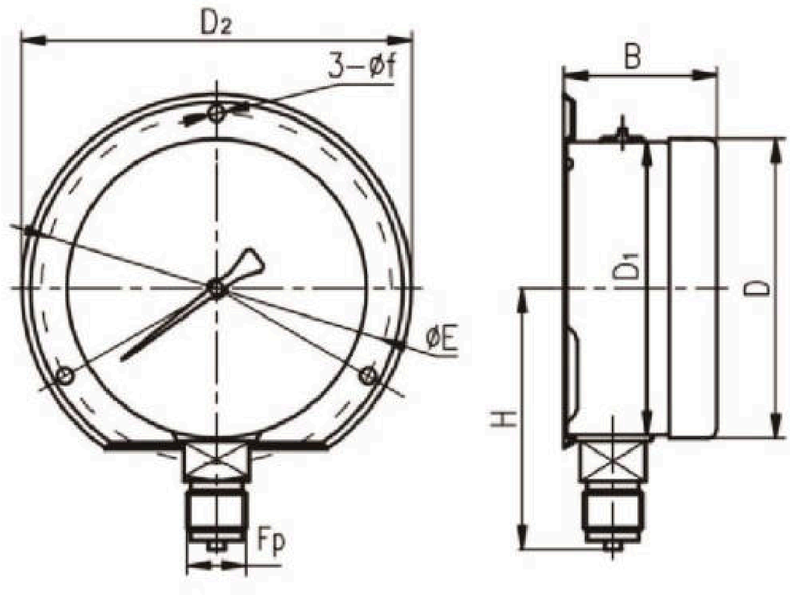

下轴向安装 Directly mounting

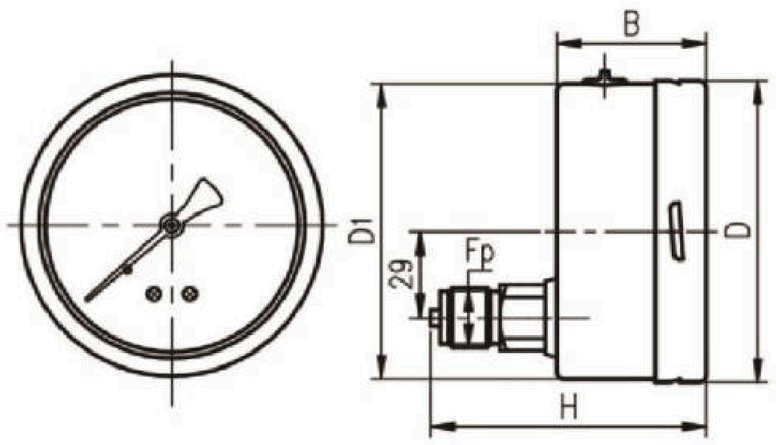

下轴向嵌装 Bayonet flange mounting

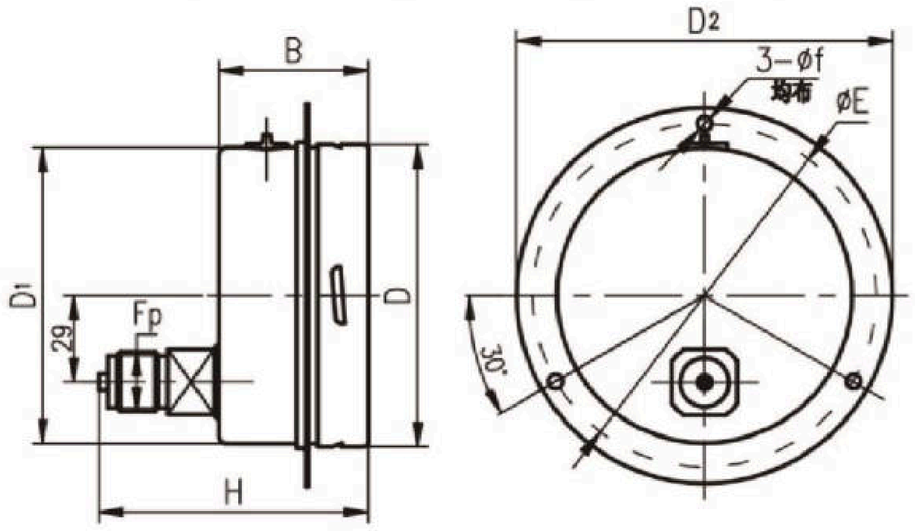

径向	主题尺寸					带边尺寸		
可选型号Type code	D	D1	B	H	Fp	D2	øE	øf
ø100 径向	101	99	50	89/86	M20x1.5/NPT1/2	131.5	118	5.5
ø150 径向	149	147	50	118/115	M20x1.5/NPT1/2	181	162	6
ø160 径向	161	159	50	124/121	M20x1.5/NPT1/2	196	178	5.8

轴向	主题尺寸					带边尺寸		
可选型号Type code	D	D1	B	H	Fp	D2	øE	øf
ø100 轴向	101	99	50	92/89	M20x1.5/NPT1/2	128	117.5	5.5
ø150 轴向	149	147	50	91/88	M20x1.5/NPT1/2	180	165	6
ø160 轴向	161	159	50	89/86	M20x1.5/NPT1/2	196	178	5.8



PG500 半钢耐震压力表

量程代码表					
选型代码	量程范围	选型代码	量程范围	选型代码	量程范围
BG00K	（-0.1~0）MPa	G100K	（0~0.1）MPa	G4M	（0~4）MPa
BG60K	（-0.1~0.06）MPa	G160K	（0~0.16）MPa	G6M	（0~6）MPa
BG150K	（-0.1~0.15）MPa	G250K	（0~0.25）MPa	G10M	（0~10）MPa
BG300K	（-0.1~0.3）MPa	G400K	（0~0.4）MPa	G16M	（0~16）MPa
BG500K	（-0.1~0.5）MPa	G600K	（0~0.6）MPa	G25M	（0~25）MPa
BG900K	（-0.1~0.9）MPa	G1M	（0~1）MPa	G40M	（0~40）MPa
BG1.5M	（-0.1~1.5）MPa	G1.6M	（0~1.6）MPa	G60M	（0~60）MPa
BG2.4M	（-0.1~2.4）MPa	G2.5M	（0~2.5）MPa		

选型规则：

需求: 表盘直径63mm，径向，（0~1）MPa，M20x1.5

选择型号：PG500-63AG1MGM

PG600 全钢压力表

应用场景




机械制造


石油化工

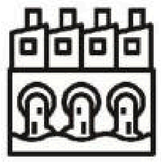
水处理


加氢站设备



储运氢能

产品特性

外壳	测量范围	精度等级	设计标准
外壳材料采用304不锈钢	-0.1~0,直至0~160MPa，最高支持250MPa	±2.5；±1.6%；±1%（可选）	JB/T6804-2006

产品描述

- PG600执行标准为：JB/T6804-2006，从设计到生产制造严格把控，可靠性优越。
- 压力表外壳为不锈钢，接头部分为不锈钢。
- 产品可以选择内部充液：介质为甘油，有效地抵抗来自现场的振动和冲击震荡，保证仪表可靠稳定地运行。
- 产品有氢气专用型，选择SUS 316L回火处理工艺，能够满足富氢和高压状态下的应用，有效预防氢脆和氢渗，避免发生此生灾害。
- 仪表的表盘规格有40mm、50mm、63mm、75mm、98mm、100mm、150mm，测量范围可以覆盖：-0.1~160MPa，防护等级具有IP65，丰富的选择可广泛应用于机械设备、泵和压缩机、各类测量领域中。

技术参数


执行标准

JB/T6804-2006


测量范围

-0.1~250MPa全量程


仪表直径

40mm、50mm、63mm、75mm、98mm、100mm、150mm

精度等级

±2.5%、±1.6%、±1%（可选）

工作温度范围

工作环境温度（-40~+70）℃

最高接液温度+200℃（需散热器）

防护等级

IP65

波登管

不锈钢氩弧焊接

仪表机芯

不锈钢

仪表玻璃

碳酸聚酯塑料、有机玻璃、防爆玻璃、安全玻璃、钢化玻璃）

过程连接

接头材料可采用304、316不锈钢，轴向和径向可选，

螺纹：M20×1.5、G1/2、NPT1/2（100,150外径仪表）、

M14×1.5、G1/4、NPT1/4（63,75外径仪表）、

M10×1、G1/8、NPT1/8（40,50外径仪表）

规格尺寸

直接安装

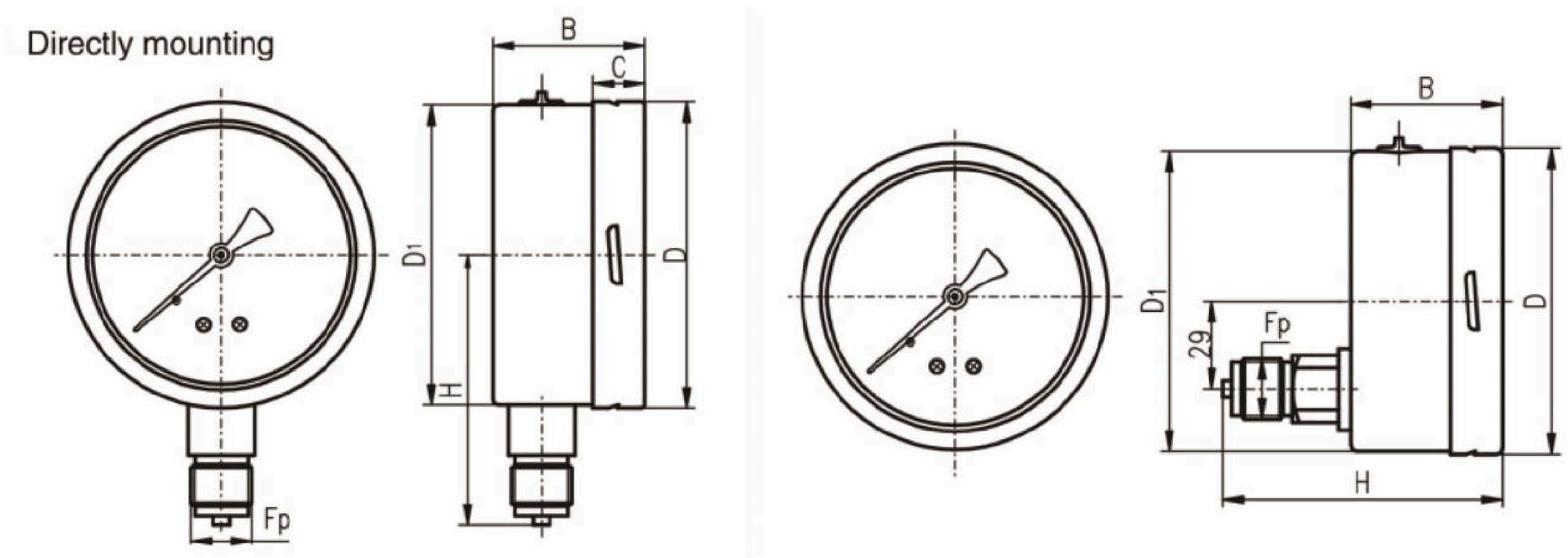

径向卡边安装
Bottom mounting Bayonet flange mounting

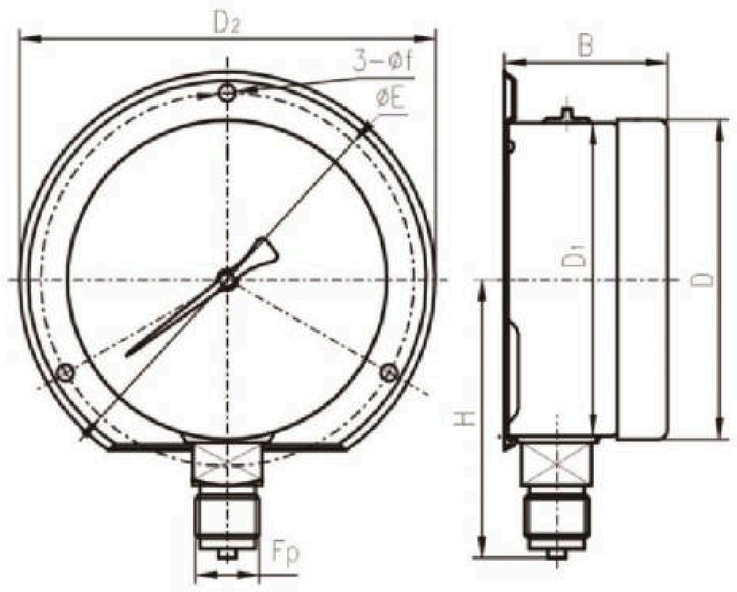

轴向卡边安装
Back mounting Bayonet flange mounting

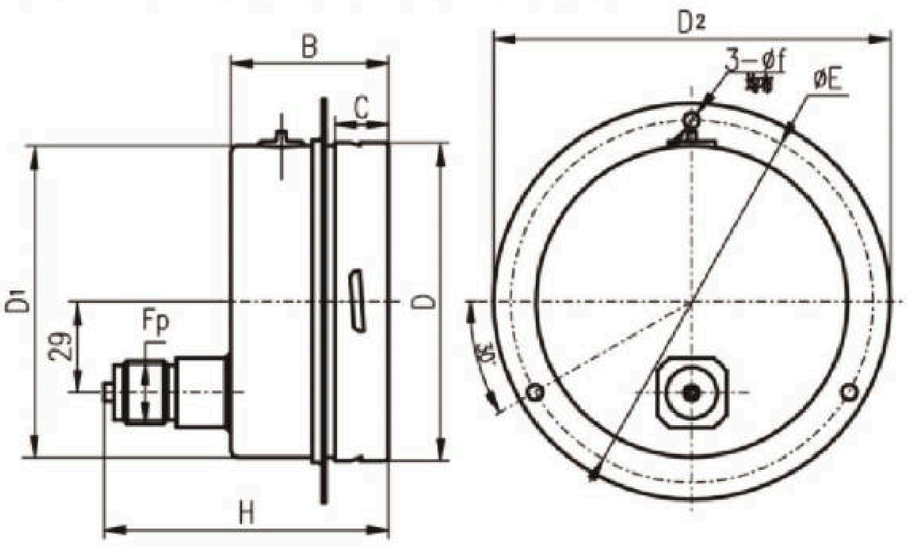

可选型号Type code	D	D1	B	H	Fp	D2	ΦE	Φf
Φ100径向	101	99	50	89/86	M20 1.5/NPT1/2	131.5	118	5.5
Φ100轴向	101	99	50	90/87	M20 1.5/NPT1/2	128	118.5	5.5
Φ150径向	149	147	50	118/115	M20 1.5/NPT1/2	180	162	6

表盘直径

40 φ40mm
50 φ50mm
63 φ63mm
75 φ75mm
98 φ98mm
100 φ100mm
150 φ150mm

10

安装方式

A 径向直接安装
B 径向后背板安装
C 轴向直接安装
D 轴向嵌装

20

量程

XX 参见以下量程代码表

30

螺纹规格

GM M20x1.5
GN NPT1/2
GT NPT1/4
GO G1/4
GP G1/2
YY 客户自定义

40

特殊选件

HH 测氢专用
ES 带电信号（4-20mA等）
FS 带电接点（开关量）
PG 抛光处理
ZN 阻尼螺钉
TK 碳钢外壳
TF 304外壳
TC 316L外壳
JD 1%精度
BP 特殊仪表盘
SC 安全双层玻璃
YJ 有机玻璃
CY 充油（甘油、硅油）
YY 客户自定义

50

PG600 全钢压力表

量程代码表					
选型代码	量程范围	选型代码	量程范围	选型代码	量程范围
BG00K	（-0.1~0）MPa	G100K	（0~0.1）MPa	G4M	（0~4）MPa
BG60K	（-0.1~0.06）MPa	G160K	（0~0.16）MPa	G6M	（0~6）MPa
BG150K	（-0.1~0.15）MPa	G250K	（0~0.25）MPa	G10M	（0~10）MPa
BG300K	（-0.1~0.3）MPa	G400K	（0~0.4）MPa	G16M	（0~16）MPa
BG500K	（-0.1~0.5）MPa	G600K	（0~0.6）MPa	G25M	（0~25）MPa
BG900K	（-0.1~0.9）MPa	G1M	（0~1）MPa	G40M	（0~40）MPa
BG1.5M	（-0.1~1.5）MPa	G1.6M	（0~1.6）MPa	G60M	（0~60）MPa
BG2.4M	（-0.1~2.4）MPa	G2.5M	（0~2.5）MPa	G100M	（0~100）MPa
				G160M	（0~160）MPa

选型规则：

需求: 表盘直径63mm，径向，（0~1）MPa，M20x1.5，测纯氢气

选择型号：PG600-63AG1MGMHH

PG800 高纯/ 超纯压力表（电接点）

应用场景

光伏半导体

高纯/超纯应用环境

供配气系统

腐蚀性液体气体环境



高纯/超纯压力表



电接点-高纯/超纯压力表

产品特性

密封	测试	包装	表面处理	洁净度
采用半导体专用压力接头9/16-18 UNF	100%氦泄露测试	百级洁净室内真空包装	过程连接处Ra≤0.4μm，EP级为Ra≤0.25μm	油泥残留物低于150mg/㎡，EP级低于50mg/㎡

产品描述

- PG800是高纯应用专用压力表。产品全316L金属焊接结构，可选半导体光伏专用压力接头，接液表面100%特殊处理，充分满足半导体、光伏、食品、特殊气体管道等OEM压力测量。
- PG800最高精度可达1.0级，压力范围可达40Mpa（6000psi），充分满足半导体光伏等行业精度压力要求。
- 产品生产100%泄露测试，满足行业密封要求，避免易燃易爆、腐蚀或有毒介质溢出风险。
- 产品全程在百级洁净室生产并真空包装，同时100%清洗，满足SEMI标准需求。
- 电接点可以选择单电接点和双电接点，电接点选择带开关信号输出。

技术参数

仪表直径

1 ½"（40mm）、2"（50mm）、63mm

精度等级

NS 1 ½"：B等级，符合标准ASME B40.1

NS 2"： A 等级，符合标准ASME B40.1

测量敏感元件

不锈钢316L

<10MPa: C–Type；≥10MPa：螺旋状

密封性：泄露率≤ 10^{-10} kpa.l/s

测量方式：氦光谱测定法

防护等级

IP54 per EN 60529 / IEC 529

表盘

双色/三色，双刻度/三刻度，指针定位销

禁油标志氧气专用

仪表玻璃

安全玻璃

NS 1 ½"：Snap–in

NS 2"： Screw on（ twist–lock）

测量范围

–0.1~0 至 –0.1~0.9MPa

0~0.1 至 0~40MPa（0~15 至 0~6000psi）

温度性能

温度在测量系统中变化时，依据正常参考温度+20℃为标准，

最大显示误差为 ± 0.4% 10K表盘刻度。

过程连接

材质：不锈钢316L，

底端安装径向（LM）或轴向（CBM）

密封装置紧缩，带螺母（内螺纹），

带外螺母或9/16–18UNF外螺纹，内螺纹1/4NPT

仪表机芯

不锈钢

表壳

不锈钢304/316，电解

指针

黑铝

清洁度等级

依据SEMI标准特殊情况

特殊设计：

可以选择带开关电接点的选项

其他过程连接

针对压力接头达到很低的表面粗糙度 Ra≤0.25μm

刻度量程到40MPa针对压力连接是1/4NPT

接点容量

最大工作开关电压：150VDC/ 100VDC ； 耐压：200VDC

最大开关电流：0.5A； 触电功率:10W

单电接点线路图：

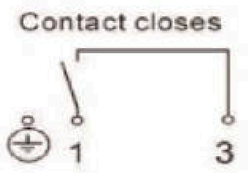

NO 型
红线-正
黑线-负

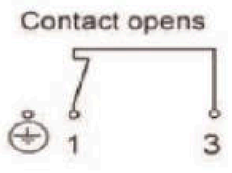

NC 型
红线-正
黑线-负

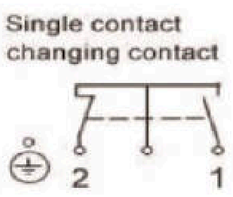

NCO 型
红线-NC
黑线-NO
黄线-通用

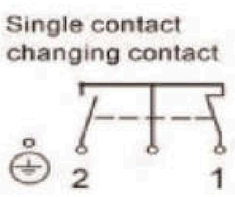

NOC 型
红线-NO
黑线-NC
黄线-通用

双电接点线路图：（NO和NC可自由组合）

规格尺寸

标准型结构NS 1 ½"（40mm）– 径向

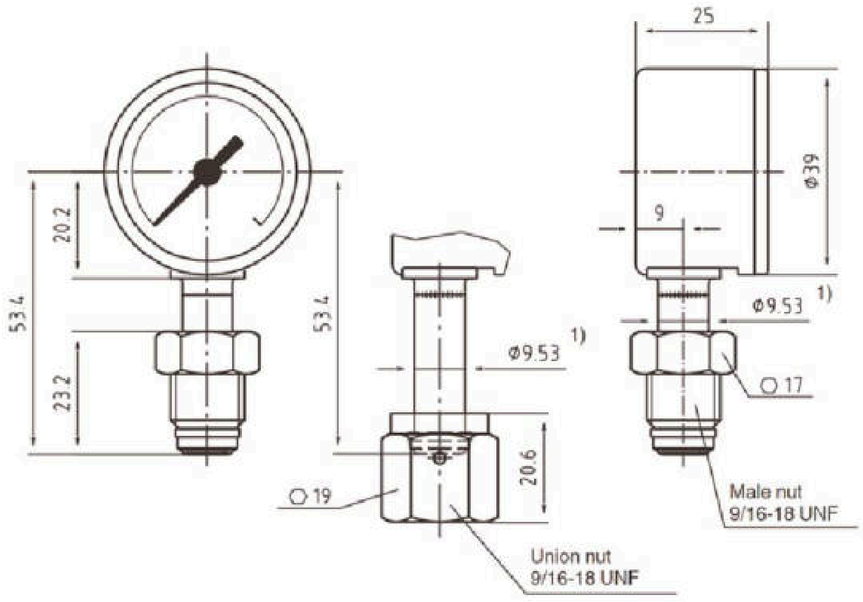

标准型结构NS 2"（50mm）– 径向

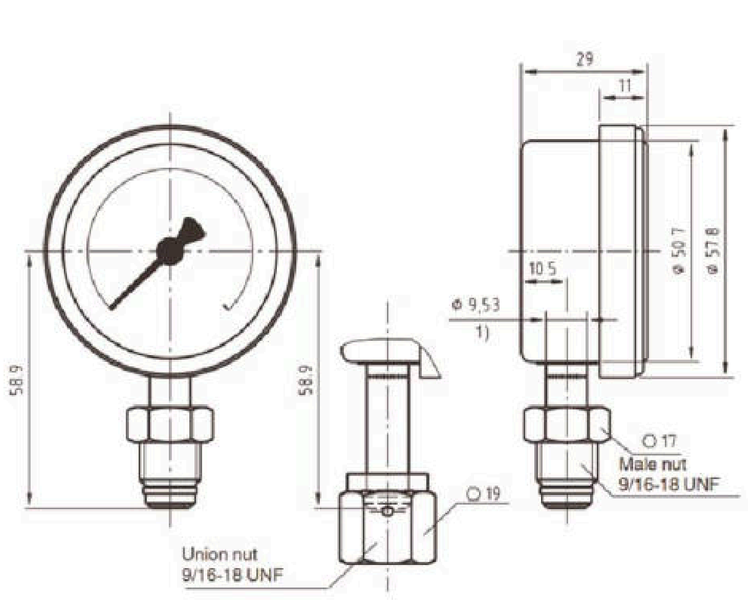

标准型结构NS 1 ½"（40mm）– 轴向

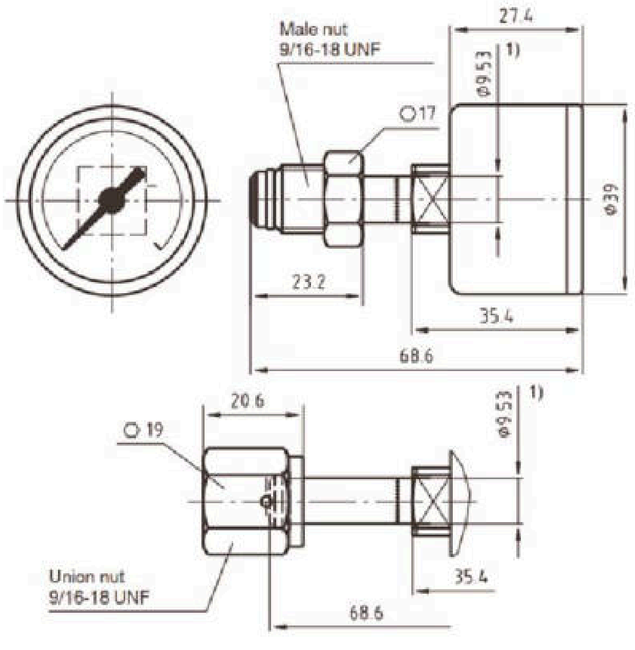

标准型结构NS 2"（50mm）– 轴向

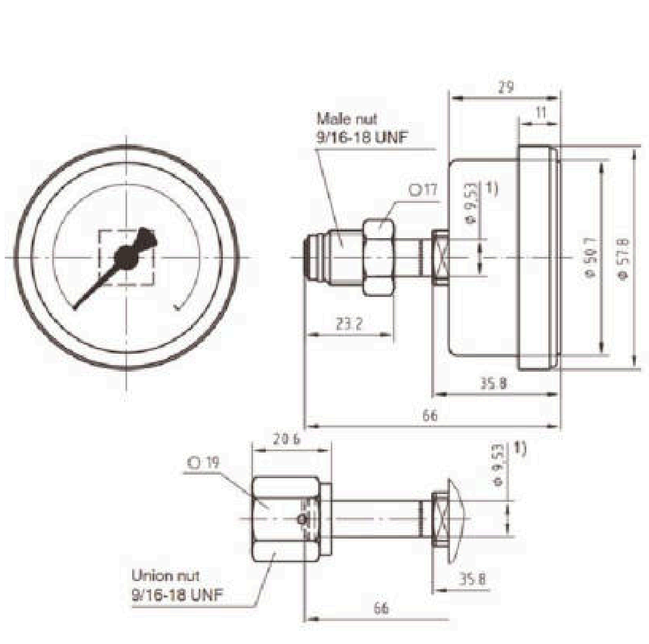

电接点标准型结构NS 2"（50mm）– 径向

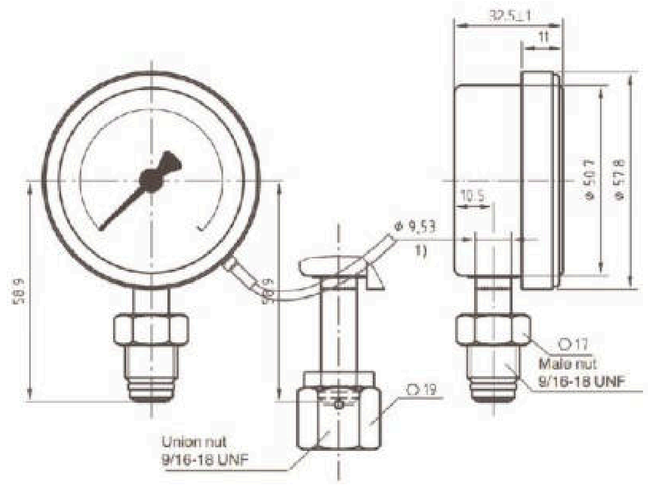

电接点标准型结构NS 2"（50mm）– 轴向

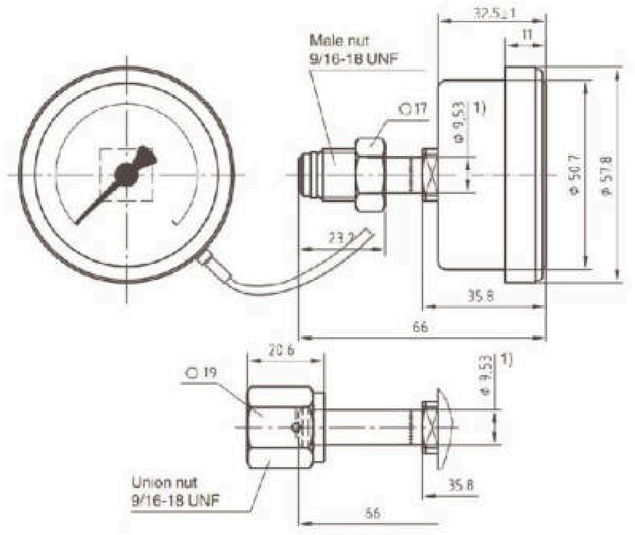

标准型结构NS 1.125"（28mm）

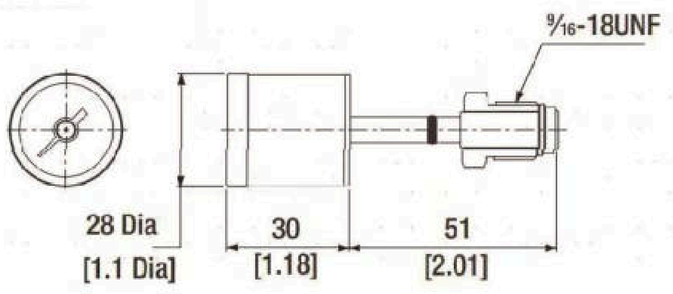

标准型结构NS 1.125"（28mm）–W/C–Seal

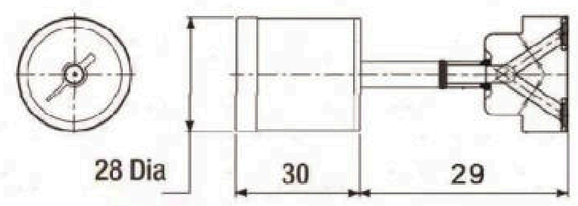

表盘直径

100	100mm
63	63mm
50	2"（50mm）
40	½"（40mm）
28	1.125"（28mm）

10

表面处理

EP	EP级
BA	BA级

20

安装方式

L	径向安装
B	轴向安装

30

螺纹

M	外螺纹 9/16–18 UNF
F	内螺纹 9/16–18 UNF
MS	外螺纹 7/8–14 UNF
FS	内螺纹 7/8–14 UNF
WS11	1.125" W–Seal
CS11	1.125" C–Seal
GT	1/4NPT
YY	自定义

40

特殊要求

YY	根据客户要求定制

50

PG800 高纯/ 超纯压力表

选型规则：

需求: 量程0~3000Psi/bar，表盘直径2"（50mm），EP级, 轴向，9/16–18 UNF，外螺纹

选择型号：PG800–50EPBM 0~3000Psi /bar

PG900 卫生型压力表

应用场景

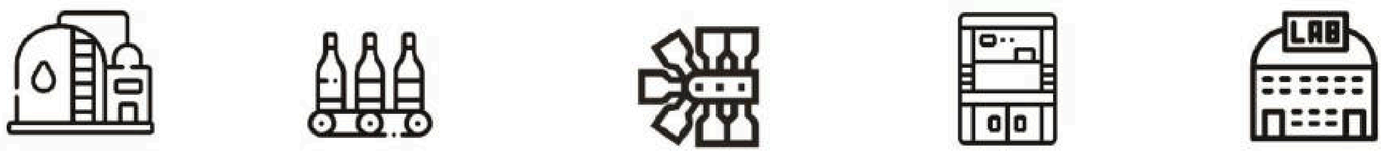

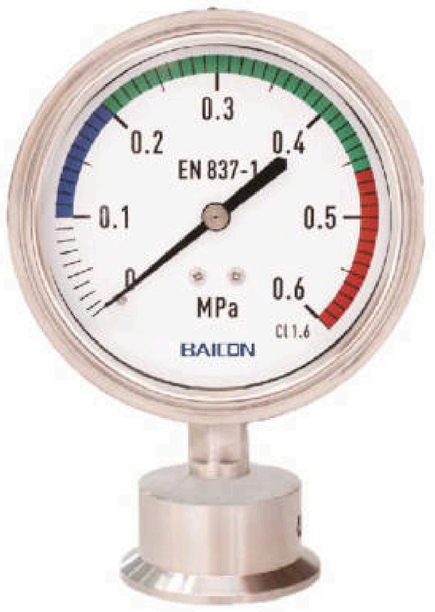

产品特性

密封	测量范围	表面处理	洁净度	耐用
采用卡箍式卫生型压力接头，装卸方便快捷、安全可靠	-0.1~0 至 0~1.6MPa	表面光滑度0.6/0.4 μm，碳氢残留物小于220mg/平方米	卡箍式接头易于清洗、不易污染	可长时间耐高温，适用于检测CIP清洗

产品描述

- PG900是卫生型压力表，可以配合各类卫生型接头，其具有装卸方便、易于清洗、不易污染，安全可靠等优点。
- F6型卡箍式卫生型压力表产品广泛应用于：制药设备、饮料机械、食品机械、实验室和洁净车间等场景，用于检测管道、罐体、设备压力可长时间耐高温，表面无残留，适用于检测CIP清洗。
- 产品接触介质表面光滑度不大于0.6 μm、0.4 μm。
- 产品高度支持客户的各类需求，支持高度定制化。

技术参数

仪表直径

63mm、98mm

测量范围

-0.1~0 至 0~1.6MPa

精度等级

±2.5%FS\±1.6%FS

±1%FS（98mm可选）

设计标准

GB/T1226-2001

防护等级

IP65 EN 60529

介质温度

干式：-20~150℃

充油：-20~120℃

环境温度

干式：-40~80℃

充油：-20~80℃

充油

表内充油：甘油、硅油

隔膜充油：食品级甘油

产品耐压

最大耐压：1.3倍满量程

表面处理

无微生物、无蛋白

表面光滑度不大于0.6μm、0.4μm

材质

表壳：304SS

接液：316SS

过程连接

多种螺纹可选：DIN11851（外螺纹式）系列

DIN11851（内螺纹式）系列

SMS681（外螺纹式）系列

SMS681（外螺纹式）系列



规格尺寸

01

外螺纹式

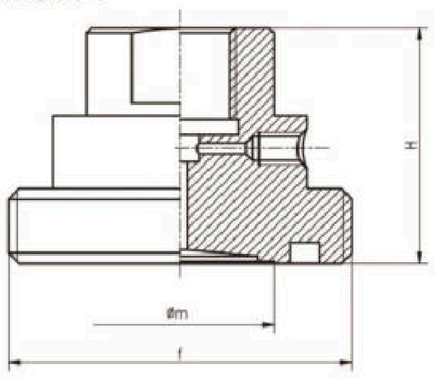

DIN 11851（外螺纹）

DN	H	m	f
25	46	35	Rd52X1/6
32	46	35	Rd58X1/6
40	46	35	Rd65X1/6
50	46	42	Rd78X1/6
65	46	58	Rd95X1/6

SMS681（外螺纹）

DN	H	m	f
1.5	46	35	Rd60X1/6
2	46	42	Rd70X1/6
2.5	46	42	Rd85X1/6

02

内螺纹式

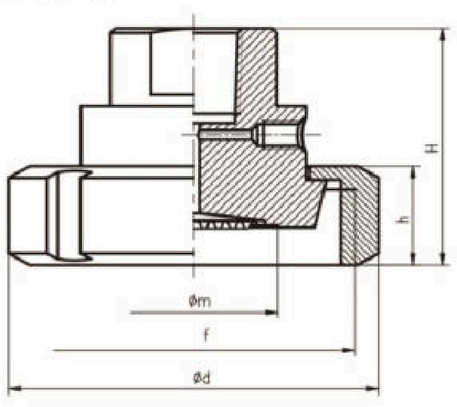

DIN 11851（内螺纹）

DN	H	h	d	m	f
25	44	21	61	35	Rd52X1/6
32	49	21	68	35	Rd58X1/6
40	49	21	76	42	Rd65X1/6
50	50	22	90	50	Rd78X1/6
65	52	24	110	56	Rd95X1/6

SMS681（内螺纹）

DN	H	h	d	m	f
1.5	51	23	72	35	Rd60X1/6
2	51	23	82	50	Rd70X1/6
2.5	51	25	98	58	Rd85X1/6

03



F6　　F6-A

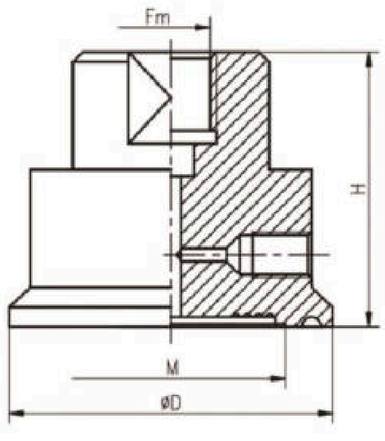

DN	D	H	h	C	M
3/4	25	42.5	21	25.4	19
1.5	50.5	42.5	21	38.1	35.5
2	64	42.5	21	50.8	35.5
2.5	77.5	42.5	21	63.5	56

表盘直径

63　φ63mm

98　φ98mm

安装方式

A　径向直接安装

C　轴向直接安装

Y　客户提供需求

量程

XX　客户提供需求

螺纹规格

DM　DIN11851外螺纹

DF　DIN11851内螺纹

SM　SMS681外螺纹

SF　SMS681内螺纹

FF　F6

TA　卡箍 平膜型（50.5）

YY　客户自定义

特殊选件

BP　特殊仪表盘

YY　客户自定义

10	20	30	40	50

PG900 卫生型压力表

选型规则：

需求: 表盘直径63mm，径向，（0~1）MPa，卡箍50.5

选择型号：PG900-63AXXTA（0~1）MPa，卡箍50.5

PG100 膜盒压力表

应用场景


实验室

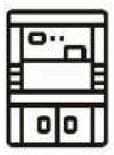
医药设备

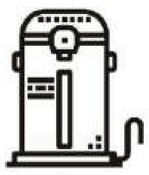
燃烧装置


气体管道测量



产品特性

防护	测量范围	精度	定制化
产品结构坚固耐用，防护等级达IP54	0.3~60kPa	±2.5%、±1.6%、±1.0%（可选）	提供各种备选，充分进行特色定制

产品描述

- PG100用来测量微小压力，广泛应用于实验室、医药设备、燃烧装置、气体管道、环境和很多工业领域。
- 产品的接头材质为304，也可选用铜合金和不锈钢316L,可以测量不同场景的微压。
- 产品的表盘直径有65mm、75mm、100mm、160mm，螺纹可选：M20×1.5、G1/2、NPT1/2、M14×1.5、G1/4、NPT1/4，安装方式可以选择轴向和径向直接安装、轴向嵌入、径向背板安装等，提供了丰富的备选项，充分进行特色定制。

技术参数


仪表直径

65mm、75mm、100mm、160mm


测量范围

(0.3~60)kPa

精度等级

±2.5%、±1.6%、±1.0%（可选）

温度性能

（-15~+55）℃

仪表外壳

不锈钢

膜盒

不锈钢，可以选铜

仪表机芯

防腐性不锈钢

密封件

EPDM丁腈橡胶

防护等级

IP54

仪表玻璃

安全玻璃、有机玻璃可选

过程连接

材质：不锈钢304，也可选用铜合金、不锈钢316L

轴向安装、径向安装可选

螺纹：M20*1.5、G1/2、NPT1/2（100,160外径仪表）

M14*1.5、G1/4、NPT1/4（65,75外径仪表）

规格尺寸

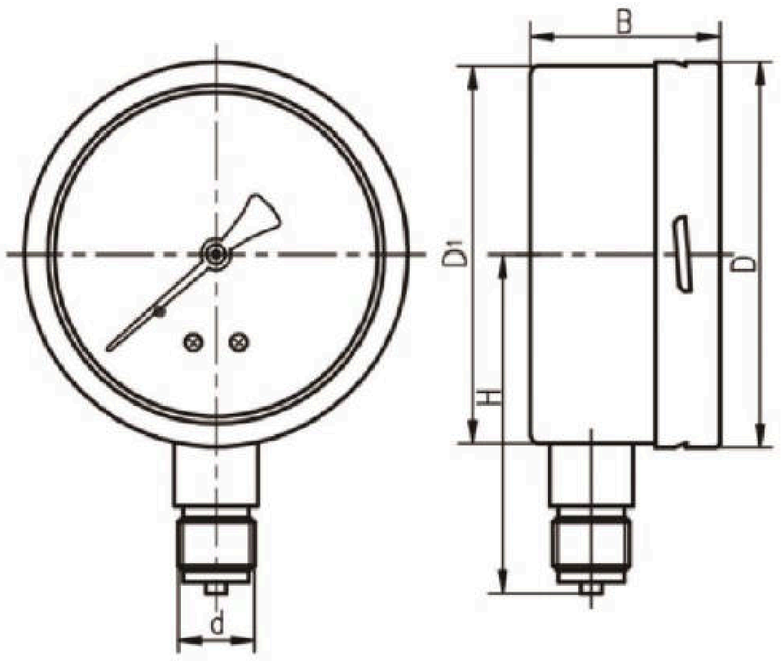

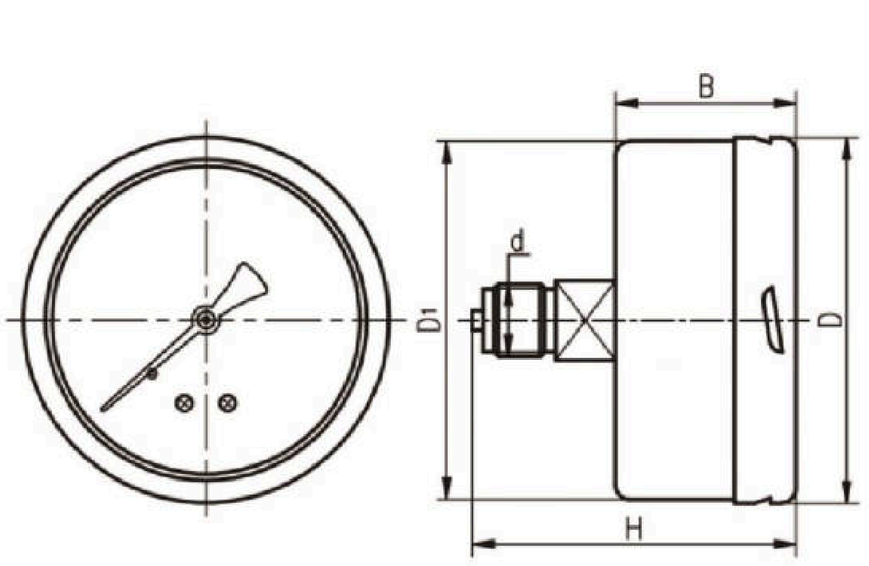

径向卡边安装

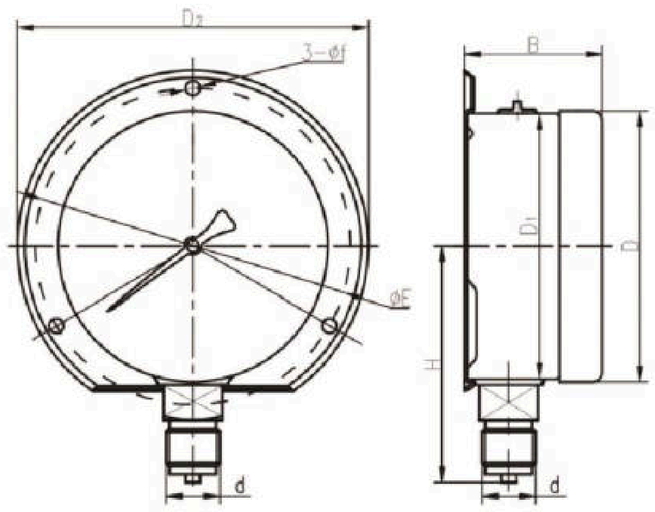

轴向卡边安装

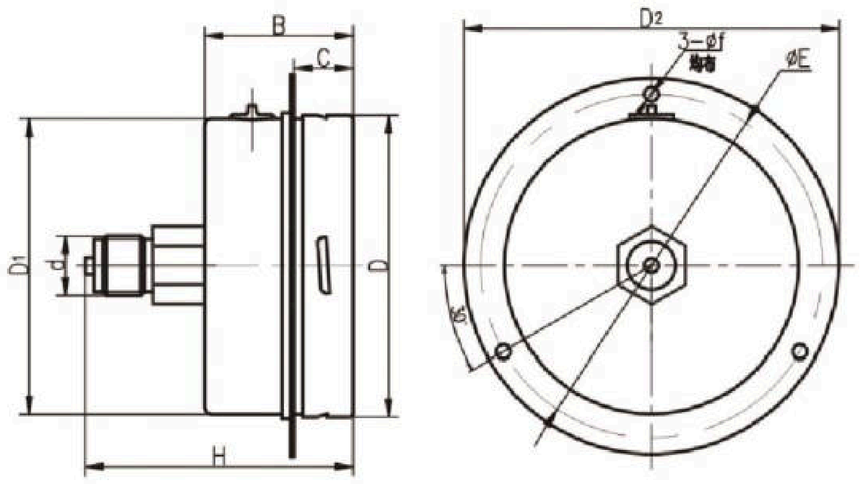

型号尺寸	主体尺寸						卡边尺寸		
	D	D1	B	C	H	d 接头螺纹	D2	E	f
Φ100径向	101	99	50		89/86	M20X1.5/NPT1/2	131.5	118	5.5
Φ100轴向	101	99	50	18	92/89	M20X1.5/NPT1/2	128	118.5	5
Φ160径向	160	159	50		202/199	M20X1.5/NPT1/2	196	178	6
Φ160轴向	160	159	50	20	202/199	M20X1.5/NPT1/2	196	178	6

表盘直径

65 φ65mm

75 φ75mm

100 φ100mm

160 φ160mm

安装方式

A 径向直接安装

C 轴向直接安装

Y 客户提供需求

量程

XX 客户提供需求

螺纹规格

GM M20x1.5

GN NPT1/2

GT NPT1/4

GO G1/4

GP G1/2

YY 客户自定义

特殊选件

JT 接头材质选择

BP 特殊仪表盘

YY 客户自定义

10 20 30 40 50

PG100 膜盒压力表

选型规则：

需求: 表盘直径100mm，轴向，（0~10）kPa，M20x1.5，304接头

选择型号：PG100–100CXXGMJT（0~10）kPa，304接头

PK200 OEM型压力变送器

产品认证

CE Ex NEPSI Ex ia IIC T4 Ga RoHS



应用场景

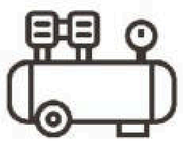
泵和压缩机

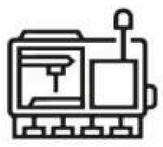
机械设备


液压系统


消防设备


汽车电子

产品特性

测量范围	综合精度	输出信号	结构紧凑
–100kPa...100MPa表压、负压及绝压	0.5%FS	4...20mA 、0...5V、0...10V等 耐腐蚀、抗冲击、抗磨损和介质兼容性	不锈钢结构，坚固耐用，安装空间小

产品描述

此产品是OEM配套的压力变送器，此款压力变送器具有耐腐蚀、抗冲击、抗磨损和介质兼容性等优异特性，可以和绝大多数介质直接接触。

广泛应用于泵和压缩机、各类机械设备、液压润滑系统、消防设备和汽车电子等。长期稳定性好，可以跟设备配套，保证长期高精度高稳定性，更好地守护设备。

产品采用高性能的调理芯片及集成电路，将传感器毫伏或毫安信号转换成标准电压、电流或数字信号，可以直接与上位机、PLC、各类智能仪表及控制监测平台直接通讯。

结构紧凑，安装小巧，不锈钢接口，保证坚固耐用，IP65防护等级等保证产品适应各类环境和气候条件。

技术参数

应用场合	表压、绝压、负压测量
测量量程	–0.1MPa.....0.....100MPa
综合精度	0.5%FS
过载压力	2倍（≤16MPa）；1.5倍（＞16MPa）
响应时间	<5ms （上升到90%FS）
介质温度	–40.....125° C
环境温度	–40.....125° C
供电电压	DC24V（10...30 V DC）、DC3...5V（I2C）
输出信号	4...20mA 、0...5V、0...10V、Modbus、HART
密封等级	IP65
壳体材质	不锈钢304、不锈钢316、防腐材质
膜片材质	316L
稳定性能	±0.2%FS/年
过程连接	螺纹，法兰，卡箍
电气接口	屏蔽线、航空接插件、紧线螺母、赫斯曼、派克连接器

规格尺寸 (单位：mm)

精巧型–赫斯曼

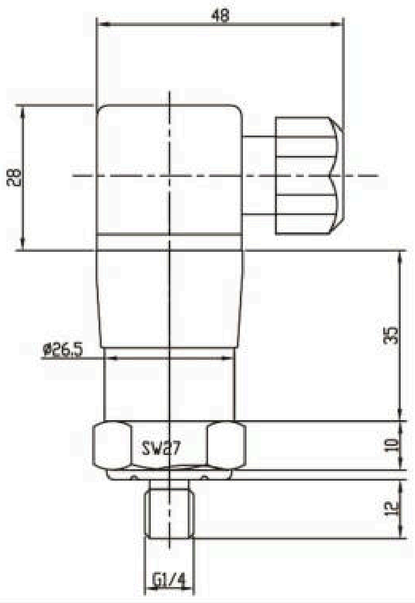

精巧型–M12

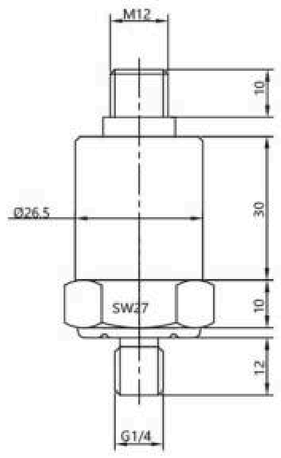

标准型–赫斯曼

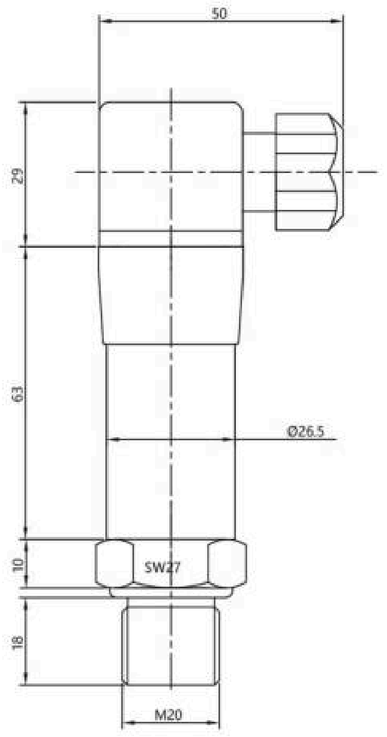

电气连接

4–20mA电流输出					
赫斯曼接头 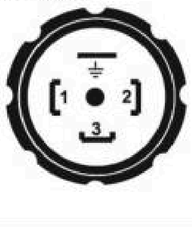	针脚	描述	M12 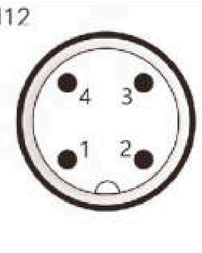	针脚	描述
	1	电源+		1	电源+
	2	电源–		2	电源–
	3	N/C		3	N/C
	4	⏚		4	N/C
0–10V、0–5V电压输出					
赫斯曼接头 	针脚	描述	M12 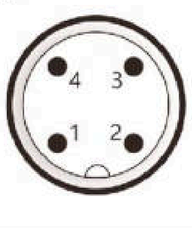	针脚	描述
	1	电源+		1	电源+
	2	电源–/电压–		2	电源–/电压–
	3	电压+		3	电压+
	4	⏚		4	N/C

认证

A 普通型

B NEPSI Ex ia IIC T4

壳体+通讯接口

A 标准（不锈钢）+ M12接头

B 标准（不锈钢）+ 赫斯曼接头

D 标准（不锈钢）+ 航空接头

E 标准（不锈钢）+ 防水型

H 精巧（不锈钢）+ 赫斯曼接头

J 精巧（不锈钢）+ M12接头

K 精巧（不锈钢）+ 防水型

L 精巧（不锈钢）+ 派克连接器

Y 客户自定义

输出

1 4–20mA

2 4–20mA + 显示器

3 0–10V

4 0–10V + 显示器

5 Modbus

6 Modbus + 显示器

7 4–20mA Hart

8 4–20mA Hart + 显示器

D I2C通讯

量程

MA 10kPa

BA 40kPa

BB 100kPa

BW 200kPa

BC 400kPa

BD 600kPa

BE 1MPa

BF 1.6MPa

BG 2.5MPa

BH 4MPa

BI 10MPa

BM 20MPa

BN 30MPa

BK 40MPa

BL 60MPa

BR 100MPa

YY 客户自定义

压力类型

G 表压

A 绝压

M 负压

过程连接

GM M20x1.5

GN NPT1/2

NN NPT1/2 F内螺纹

GO G1/4

NO G1/4 F内螺纹

GP G1/2

NP G1/2 F内螺纹

GQ NPT3/4

GR G1

GS G2

GT NPT1/4

NT NPT1/4 F内螺纹

YY 客户自定义

10	20	30	40	50	60

PK200 OEM型压力变送器

选型规则：

需求: 赫斯曼接头、4–20mA输出、1MPa表压和G1/4螺纹

选择型号：PK200–AB1BEGGO

PK208 强过载压力变送器

产品认证

CE　Ex NEPSI Ex ia ⅡC T4 Ga　RoHS



应用场景


工程机械

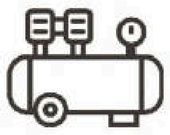
泵和压缩机


液压/气动系统

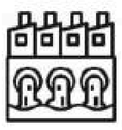
水处理


一般压力测量

产品特性

测量范围	综合精度	输出信号	过载压力
1MPa... 200MPa表压	0.25%FS	4...20mA 、 0...5V、0...10V 、ⅡC等	3倍，抗过载，耐压能力强，抗冲击

产品描述

此产品是玻璃微熔芯体的压力变送器，玻璃微熔作为压力传感器，适合抗冲击、耐压能力强等恶劣的工况。广泛应用于工程机械、液压/气动系统、泵和压缩机和一般压力测量领域。

产品采用高性能的调理芯片及集成电路，将传感器毫伏或毫安信号转换成标准电压、电流或数字信号，可以直接与上位机、PLC、各类智能仪表及控制监测平台直接通讯。

结构紧凑，安装小巧，不锈钢接口，保证坚固耐用，IP65防护等级等保证产品适应各类环境和气候条件。

技术参数

应用场合	表压测量
测量量程	0.....200MPa
综合精度	0.25%FS
过载压力	3倍
响应时间	<5ms（上升到90%FS）
介质温度	–20.....70° C
环境温度	–40.....85° C
供电电压	DC24V（10...30 V DC）、DC3…5V(I2C)
输出信号	4...20mA 、0...5V、0...10V、Modbus、HART
密封等级	IP65 、IP68（防水型）
连接材质	不锈钢304、不锈钢316、17–4PH
膜片材质	17–4PH
稳定性能	0.25%FS/年
过程连接	螺纹
电气接口	屏蔽线、航空接插件、紧线螺母、赫斯曼、派克连接器

规格尺寸(单位：mm)

M12 X 1.0

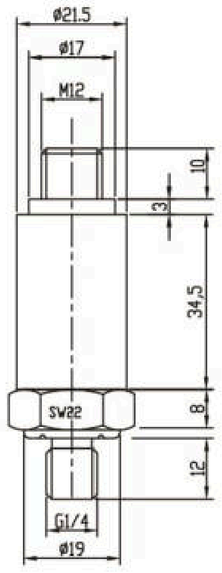

赫斯曼

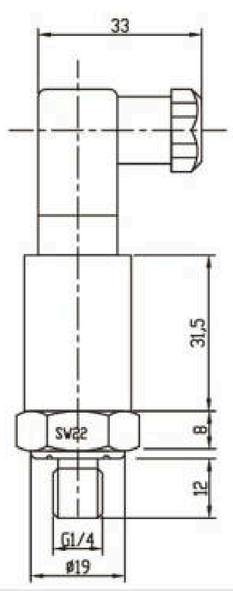

电气连接

4–20mA电流输出					
赫斯曼接头	针脚	描述	M12	针脚	描述
	1	电源+		1	电源+
	2	电源–		2	电源–
	3	N/C		3	N/C
	4	⏚		4	N/C
0–10V、0–5V电压输出					
赫斯曼接头	针脚	描述	M12	针脚	描述
	1	电源+		1	电源+
	2	电源–/电压–		2	电源–/电压–
	3	电压+		3	电压+
	4	⏚		4	N/C

认证

A	普通型
B	NEPSI Ex ia IIC T4

壳体+通讯接口

H	赫斯曼接头
J	M12接头
K	防水型
L	派克连接器
Y	客户自定义

输出

1	4–20mA
2	4–20mA + 显示器
3	0–10V
4	0–10V + 显示器

量程

BE	1MPa 表压
BG	2.5MPa 表压
BH	4MPa 表压
BI	10MPa 表压
BP	25MPa 表压
BK	40MPa 表压
BO	50MPa 表压
BL	60MPa 表压
BR	100MPa 表压
BS	140MPa 表压
BT	200MPa 表压
YY	客户自定义

过程连接

GM	M20x1.5
GN	NPT1/2
NN	NPT1/2 F内螺纹
GO	G1/4
NO	G1/4 F内螺纹
GP	G1/2
NP	G1/2 F内螺纹
GT	NPT1/4
NT	NPT1/4 F内螺纹
YY	客户自定义

10 20 30 40 50

PK208 强过载压力变送器

选型规则：

需求: 赫斯曼接头、4–20mA输出、40MPa表压和G1/4螺纹

选择型号：PK208–AB1BKGO

PK400 通用压力变送器

产品认证

CE Ex NEPSI Ex ia ⅡC T4 Ga RoHS



应用场景

船舶制造 泵和压缩机 液压/气动系统 水处理系统 注塑机械 测量和控制领域

产品特性

测量范围	综合精度	输出信号	电气连接	过程连接
-100kPa...100MPa表压、负压及绝压	0.2%FS	4...20mA 、0...5V、0...10V等	赫斯曼接头、航空接头、防水插头等可定制形式	G1/4、M20、NPT1/2等种类丰富，覆盖绝大部分接口形式

产品描述

此产品采用硅压阻压力传感器封装，硅压阻芯体作为传感器，具有高精度、高稳定性、优异的长期稳定性和可靠性。广泛应用于泵和压缩机、液压/气动系统、船舶制造、各类测量和控制领域。

产品采用高性能的调理芯片及集成电路，将传感器毫伏或毫安信号转换成标准电压、电流或数字信号，可以直接与上位机、PLC、各类智能仪表及控制监测平台直接通讯。

结构紧凑，安装小巧，不锈钢接口，保证坚固耐用，IP65防护等级（IP68防水型）和本安认证等保证产品适应各类环境和气候条件。

技术参数

应用场合	表压、绝压、负压测量
测量量程	–0.1MPa.....0.....100MPa
综合精度	0.2%FS
过载压力	2倍（≤16MPa）；1.5倍（＞16MPa）
响应时间	<5ms （上升到90%FS）
介质温度	–40.....125° C
环境温度	–40.....125° C
供电电压	DC24V（10...30 V DC）、DC3…5V(I2C)
输出信号	4...20mA 、0...5V、0...10V、Modbus、HART
密封等级	IP65 、IP68（防水型）
连接材质	不锈钢304、不锈钢316、防腐材质
膜片材质	不锈钢316
稳定性能	0.2%FS/年
过程连接	螺纹，法兰
电气接口	屏蔽线、航空接插件、紧线螺母、赫斯曼、派克连接器

规格尺寸 (单位：mm)

精巧型–赫斯曼

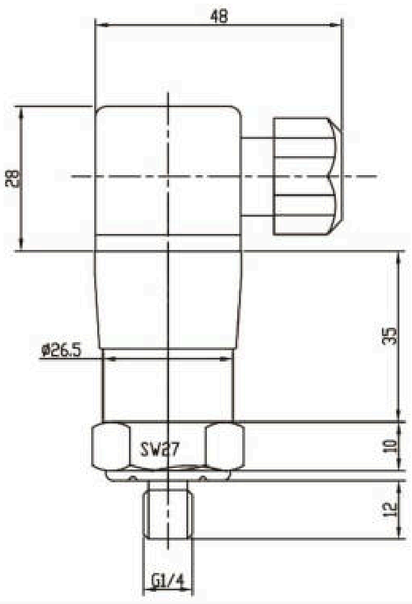

精巧型–M12

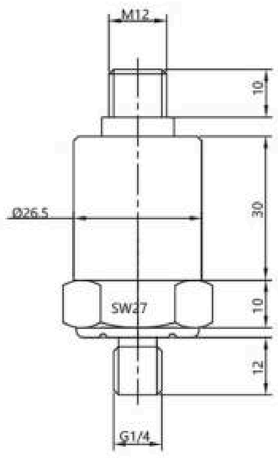

标准型–赫斯曼

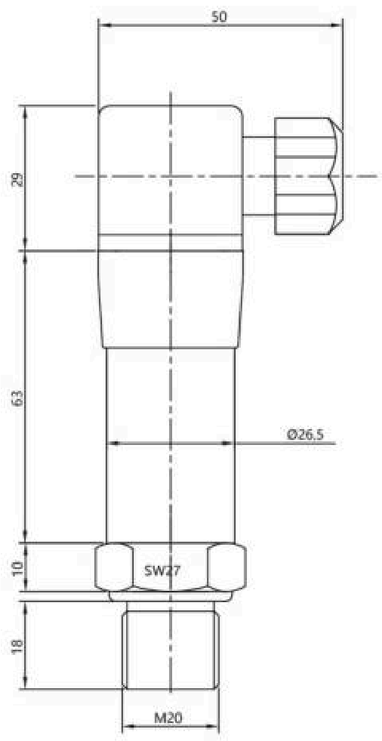

电气连接

4–20mA电流输出

赫斯曼接头	针脚	描述	M12	针脚	描述
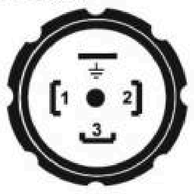	1	电源+	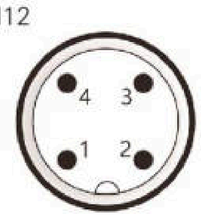	1	电源+
	2	电源–		2	电源–
	3	N/C		3	N/C
	4	⏚		4	N/C

0–10V、0–5V电压输出

赫斯曼接头	针脚	描述	M12	针脚	描述
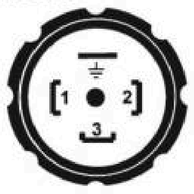	1	电源+	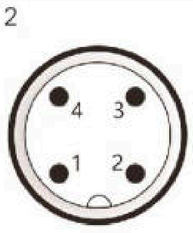	1	电源+
	2	电源–/电压–		2	电源–/电压–
	3	电压+		3	电压+
	4	⏚		4	N/C

认证

A 普通型

B NEPSI Ex ia IIC T4

壳体+通讯接口

A 标准（不锈钢）+ M12接头
B 标准（不锈钢）+ 赫斯曼接头
D 标准（不锈钢）+ 航空接头
E 标准（不锈钢）+ 防水型
H 精巧（不锈钢）+ 赫斯曼接头
J 精巧（不锈钢）+ M12接头
K 精巧（不锈钢）+ 防水型
L 精巧（不锈钢）+ 派克连接器
1 一体式 + M12接头
2 一体式 + 赫斯曼接头
3 一体式 + 航空接头
4 一体式 + 防水型
Y 客户自定义

输出

1 4–20mA
2 4–20mA + 显示器
3 0–10V
4 0–10V + 显示器
5 Modbus
6 Modbus + 显示器
7 4–20mA Hart
8 4–20mA Hart + 显示器
D I2C通讯

量程

MA 10kPa
BA 40kPa
BB 100kPa
BW 200kPa
BC 400kPa
BD 600kPa
BE 1MPa
BF 1.6MPa
BG 2.5MPa
BH 4MPa
BI 10MPa
BM 20MPa
BN 30MPa
BK 40MPa
BL 60MPa
BR 100MPa
YY 客户自定义

压力类型

G 表压
A 绝压
M 负压

过程连接

GM M20x1.5
GN NPT1/2
NN NPT1/2 F内螺纹
GO G1/4
NO G1/4 F内螺纹
GP G1/2
NP G1/2 F内螺纹
GQ NPT3/4
GR G1
GS G2
GT NPT1/4
NT NPT1/4 F内螺纹
YY 客户自定义

10 20 30 40 50 60

PK400 通用压力变送器

选型规则：

需求: 本安认证、赫斯曼接头、4–20mA输出、1MPa表压和G1/4螺纹

选择型号：PK400–BB1BEGGO

PK40X–···S 高纯压力传感器

产品认证

CE　Ex NEPSI Ex ia IIC T4 Ga　RoHS



应用场景

光伏半导体　高纯/超纯应用环境　腐蚀性液体气体环境　配气系统

产品特性

密封	测试	包装	表面处理
采用半导体专用压力接头9/16–18 UNF	100%氦泄露测试	百级洁净室内真空包装	过程连接处EP级为Ra≤0.13μm

产品描述

- 此产品全金属焊接结构，可选择半导体光伏专用压力接头，接液表面100%特殊EP处理，并脱脂无油清洗，充分满足半导体、光伏、平板显示器、高纯/ 超纯环境、特殊气体管道等应用。
- 压力范围覆盖–14.7~5000psi，且量程可以任选，满足客户特殊要求。
- 产品生产100%泄露测试，满足行业密封要求，避免易燃易爆、腐蚀或有毒介质溢出风险。
- 产品全程在百级洁净室生产并真空包装，同时100%清洗，满足SEMI标准需求。

技术参数

应用场合	表压、绝压、负压测量
测量量程	–14.7.....0.....5000psi
精度等级（@25℃）	≥160psi：±0.1%FS BFSL；　<160psi：±0.15%FS BFSL
最大测量偏差（@25℃）	±0.25%FS
过载压力	最大4倍
介质温度	–20.....85° C
环境温度	–40.....125° C
平均温度系数（–20~85℃）	零点：<0.1%FS/10K;　量程：<0.1%FS/10K
供电电压	DC24V（10...30 V DC）
输出信号	4...20mA 、0...5V、0...10V、1..5V
连接材质	SUS316L/ 316L VIM/VAR
膜片材质	SUS316L/ 316L VIM/VAR/V 镍基合金
稳定性能	典型值：0.1%FS/Year
泄露率	≤ 1 X 10^{-10} kPa.l/s
包装	真空双层包装，符合SEMI E49.6

规格尺寸 (单位：mm)

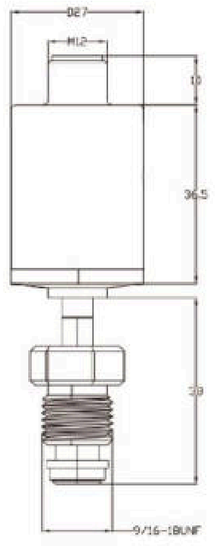

电气连接

4–20mA电流输出

赫斯曼接头	针脚	描述	M12	针脚	描述
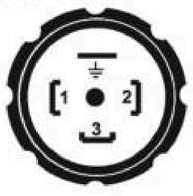	1	电源+	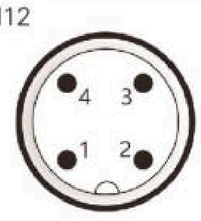	1	电源+
	2	电源–		3	电源–
	3	N/C		4	N/C
	4	⏚		2	N/C

0–10V、0–5V电压输出

赫斯曼接头	针脚	描述	M12	针脚	描述
	1	电源+	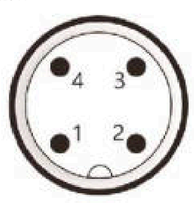	1	电源+
	2	电源–/电压–		3	电源–/电压–
	3	电压+		4	电压+
	4	⏚		2	N/C

认证

A 普通型
B NEPSI Ex ia IIC T4

壳体+通讯接口

J 精巧（不锈钢）+ M12接头
K 精巧（不锈钢）+ 防水型
Y 客户自定义

输出

1 4–20mA
3 0–10V
4 0–5V
5 1–5V
Y 客户自定义

量程

PU 30psi
PT 60psi
PS 100psi
PR 160psi
PN 250psi
PM 350psi
PH 500psi
PE 750psi
PD 1000psi
PC 1500psi
PB 2000psi
PA 3000psi
P4 4000psi
P5 5000psi
YY 客户自定义

压力类型

G 表压
A 绝压
M 负压

精度等级

C 0.25%FS

过程连接

VM 9/16–18UNF
VF 内螺纹 9/16–18UNF

应用

S 高纯/超纯

10 20 30 40 50 60 70 80

PK40X –···S高纯压力传感器

选型规则：

需求: M12、4–20mA输出、–14.7~250psi和9/16–18UNF外螺纹

选择型号：PK40X–AJ1PNMCVMS

PK40X -DD 本地数显

PK40X-DD是精巧的本地数字显示器，方便快捷地安装在压力传感器上，更好地与用户系统连接。

该款产品设计紧凑，新能稳定，可以通过面板按键快捷设置兼容一般压力传感器的量程。



电路特性

1.输入范围：3.7～23.0mA(超出范围显示“-LL-” “-HH-”)

2.测量精度：0.2%

3.可以设置的显示范围：-1999～9999

4.小数点位置可设定

操作按键

设定状态下的功能：

“∧∨”键： 同时按此键仪表进入设置状态；在设置状态按此键有确定功能。

“∨” 键：增加显示参数数字值，一直按住不放能很快加到所需数值。

“∧” 键：减少显示参数数字值，一直按住不放能很快加到所需数值。

量程及小数点设置

将表头接入变送器系统中：

一. 进入量程设置模式（密码为：“1234”）

a. 同时按“∧∨”键，仪表显示“—Cd—”后显示“1230”，此时要求输入密码（连续按 2 次“∧∨”或密码错则退出设置）

b. 按“∨”，键密码设定为：“1234”

c. 同时按“∧∨”键，密码正确则仪表进入设置状态：

设置内容如下：

1.显示“-dP-”按“∨”键修改小数点“0”表示没小数点，“1”代表一位小数，最多三位小数；设置好后同时按“∧∨”键保存并进入下一项；
2.显示“dIL”，后显示 4.00mA 对应的量程，一般指仪表量程下限，按“∨”键，示值增加，按“∧”键，示值减少，设置好后同时按“∧∨”键保存并进入下一项；示值的设置范围：-1.9.9.9～9.9.9.9；
3.显示“dIH”，后显示 20.00mA 对应的量程，一般指仪表的量程上限，按“∨”键，示值增加，按“∧”键，示值减少，设置好后同时按“∧∨”键保存并进入下一项；示值的设置范围：-1.9.9.9～9.9.9.9。
注意：出厂默认设置：dIL:0.0； dIH:100.0

警示：严禁DC24V电源直接接入！

表头进入参数设置时，输入电流必须大于4mADC!

规格尺寸（单位：mm）

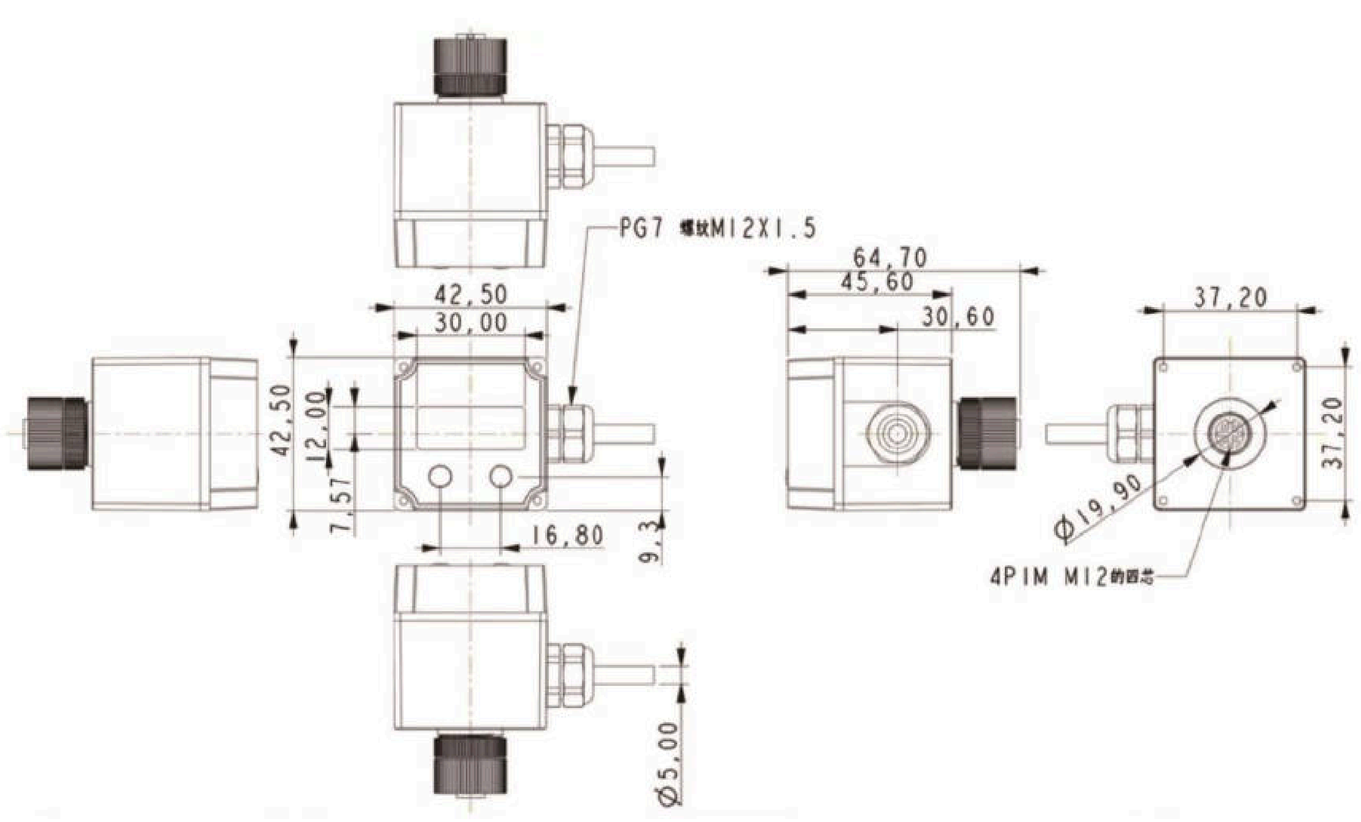

连接方式

J　M12接头

输入方式

2　4–20mA
3　0–5V
4　0–10V

10　20

PK40X–DD 本地数显

选型规则：

需求: 本地数显，M12接头，4–20mA输入
选择型号：PK40X–DDJ2

PK40X-K…压力开关

产品认证

CE

Ex NEPSI Ex ia IIC T4 Ga

RoHS



应用场景



机床

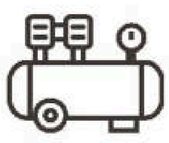

泵和压缩机



液压/气动系统



设备制造压力测量

产品特性

测量范围	综合精度	输出信号	数字显示器
-0.1MPa...0...100MPa	0.2%FS、0.25%、0.5%	4...20mA +PNP*2	数字显示器在顶端，可设置并直观显示读数

产品描述

此产品结构紧凑，坚固耐用，显示器外壳可以自由旋转359° ，适用机械设备不同位置的安装，广泛应用于各类机床、泵和压缩机、液压/气动系统、和机械设备制造压力测量领域。

产品采用高性能的调理芯片及集成电路，将传感器毫伏或毫安信号转换成标准电流或数字信号，还可以快速设置开关量信号输出，可以直接与上位机、PLC、各类智能仪表及控制监测平台直接通讯。

产品压力范围宽：-0.1MPa...0...100MPa, 精度可以达到0.2%FS，产品长期稳定性优越，稳定可靠。

技术参数

应用场合	表压、绝压、负压测量
测量量程	-0.1Mpa.....0.....100Mpa
综合精度	0.2级、0.25级、0.5级
过载压力	2倍（≤16MPa）；1.5倍（＞16MPa）
响应时间	5ms（上升到90%FS）
介质温度	-20.....70° C
环境温度	-40.....85° C
供电电压	DC24V（10...30 V DC）
输出信号	4-20mA + PNP*2
密封等级	IP65
连接材质	不锈钢304、不锈钢316、防腐材质、哈氏合金、钛合金
膜片材质	不锈钢316、哈氏合金
稳定性能	0.2%FS/年
过程连接	螺纹，法兰
电气接口	M12工业接插件

规格尺寸(单位：mm)

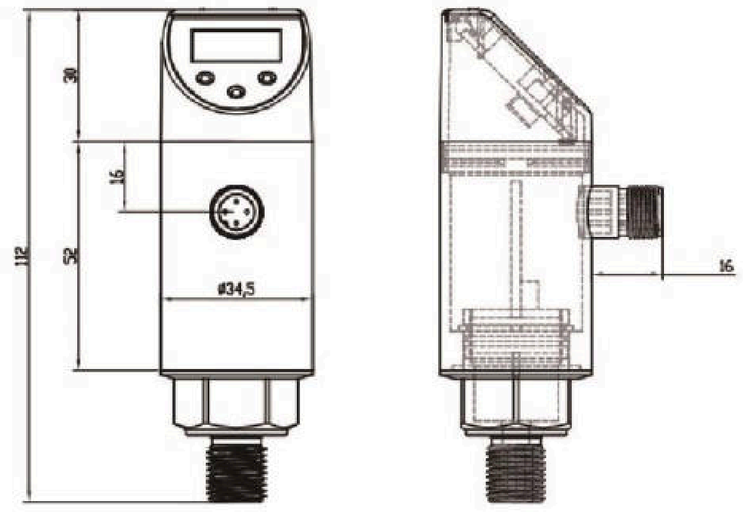

电气连接

M12电气接头 （5芯）	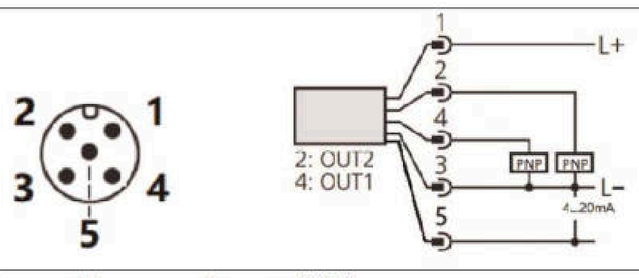
PNP*2 + 4. . . 20mA	1———L+　　2———OUT2 3———L-　　4———OUT1　　5———4. . . 20mA

M12电气接头 （4芯）	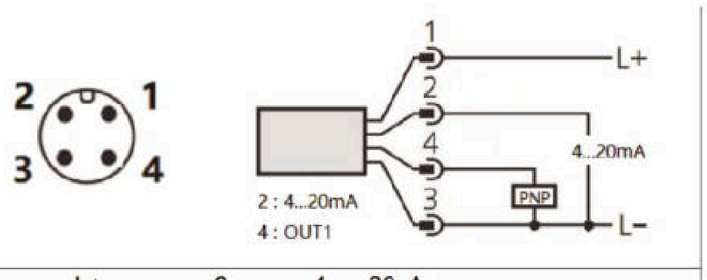
PNP*1 + 4. . . 20mA	1———L+　　2———4. . . 20mA 3———L-　　4———OUT1

M12电气接头 （4芯）	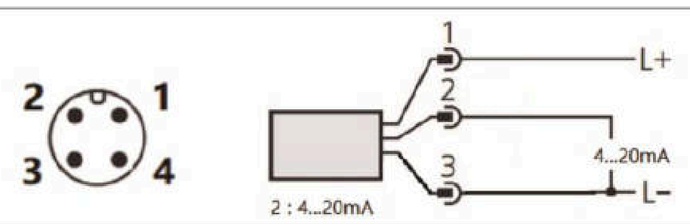
4. . . 20mA	1———L+　　2———4. . . 20mA 3———L-

M12电气接头 （4芯）	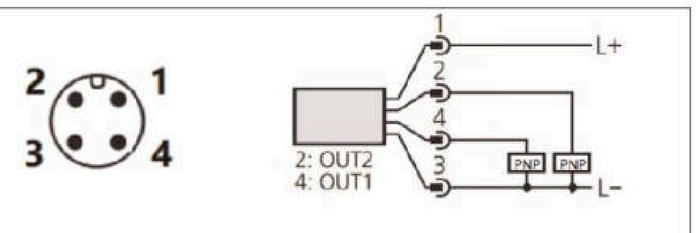
PNP*2	1———L+　　2———OUT2 3———L-　　4———OUT1

PK40X–K

认证

K 压力开关

壳体+通讯接口

A 标准（不锈钢）+ M12

输出

A 4–20mA + 显示器
P 4–20mA + PNP*2 显示器
N 4–20mA + PNP*1 显示器
M PNP*2 显示器

量程

BA 40kPa
BB 100kPa
BW 200kPa
BC 400kPa
BD 600kPa
BE 1MPa
BF 1.6MPa
BG 2.5MPa
BH 4MPa
BI 10MPa
BM 20MPa
BN 30MPa
BK 40MPa
BL 60MPa
BR 100MPa
YY 客户自定义

压力类型

G 表压
A 绝压
M 负压

精度等级

B 0.2%FS
C 0.25%FS
D 0.5%FS

过程连接

GM M20x1.5
PM M20x1.5平膜型
FM M20x1.5防腐材质
GN NPT1/2
NN NPT1/2内螺纹
FN NPT1/2防腐材质
GO G1/4
FO G1/4防腐材质
NO G1/4内螺纹
GP G1/2
PP G1/2平膜型
FP G1/2防腐材质
GU NPT3/4
FU NPT3/4防腐材质
GR G1
FR G1防腐材质
GS G2
GT NPT1/4
NT NPT1/4F内螺纹
TA 卫生平膜型Tri–Clamp（外径50.5）
YY 客户自定义

10 20 30 40 50 60 70

PK40X–K•••压力开关

选型规则：

需求: 压力开关、4–20mA输出+PNP*2 显示器、1MPa表压、0.2%FS和G1/4螺纹

选择型号：PK40X–KAPBEGBGO

PK40X-D100... 数字压力表

产品认证

CE Ex NEPSI RoHS

Ex ia IIC T4 Ga



应用场景

泵和压缩机　液压/气动系统　消防设备　注塑机械　测量和控制领域

产品特性

测量范围	综合精度	显示器	低功耗	过程连接
-100kPa... 160MPa表压、负压及绝压	0.2%FS、0.4%FS	LCD液晶屏、多种单位切换、清零、背光、开关机、极值纪录等	电池供电续航长达18-24个月	G1/4、M20、NPT1/2等种类丰富，覆盖绝大部分接口形式

产品描述

此产品是高精度智能型数字压力表，产品内部采用高精度压力传感器，准确实时显示压力，具有高稳定性、优异的长期稳定性和可靠性。广泛应用于泵和压缩机、液压/气动系统、船舶制造、各类测量和控制领域。

产品具有5位显示的LCD液晶屏，可选用USB电源或电池供电，低功耗，续航时间卓越，且具有背光、单位切换、清零、开关机、低电压报警、极值纪录等功能。

产品操作使用非常简洁方便，抗震性良好，且同时能够测量各类气体、液体等介质。

综上，广泛应用于泵和压缩机、液压/气动系统、消防设备系统、注塑机械、各类测量和控制领域。

技术参数

应用场合	表压、绝压、负压测量
测量量程	–0.1MPa.....0.....160MPa
综合精度	0.2%FS、0.4%FS
过载压力	＜10MPa：1.5倍 ；　≥10MPa：1.2倍
表盘直径	100mm
显示屏	5位显示、LCD液晶屏、白色背光
介质温度	–5....40° C（可以定制–20.....150° C）
供电电压	4.5V（3节AA电池）或USB电源供电
采样频率	3次/秒（可以调）
IP等级	IP50（IP54可以加保护套）
连接/外壳材质	不锈钢304
膜片材质	不锈钢316
稳定性能	0.2%FS/年
过程连接	螺纹，法兰等各类
产品功能	单位切换、清零、背光、开关机、压力百分比显示、极值纪录等

规格尺寸（单位：mm）

正视图

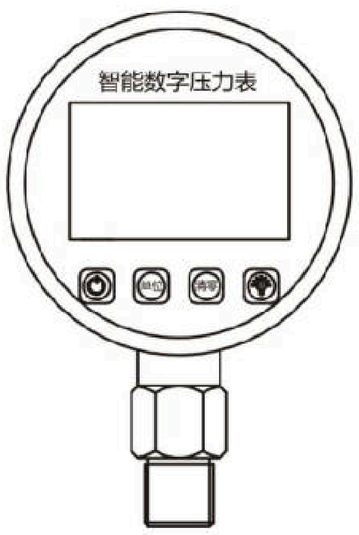

侧视图

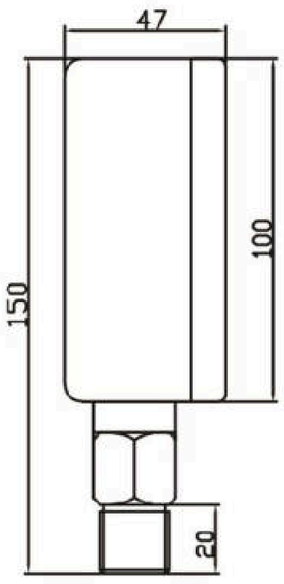

背视图

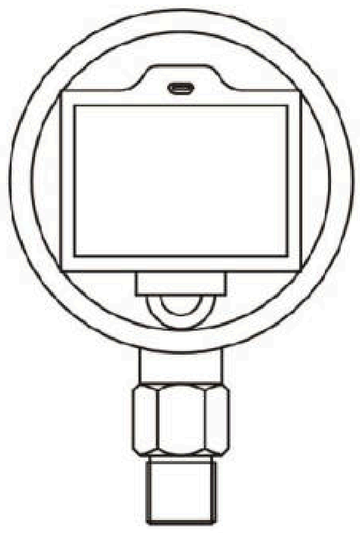

量程

MA	10kPa
BA	40kPa
BB	100kPa
BW	200kPa
BC	400kPa
BD	600kPa
BE	1MPa
BF	1.6MPa
BG	2.5MPa
BH	4MPa
BI	10MPa
BM	20MPa
BN	30MPa
BK	40MPa
BL	60MPa
BR	100MPa
YY	客户自定义

认证

A	普通型
B	NEPSI Ex ia IIC T4

精度

C	0.2%FS
D	0.4%FS
Y	客户自定义

供电电压

P1	电池供电

压力类型

G	表压
A	绝压
M	负压

过程连接

GM	M20x1.5
GN	NPT1/2
NN	NPT1/2 F内螺纹
GO	G1/4
NO	G1/4 F内螺纹
GP	G1/2
NP	G1/2 F内螺纹
GQ	NPT3/4
GR	G1
GS	G2
GT	NPT1/4
NT	NPT1/4 F内螺纹
YY	客户自定义

特殊要求

TT	温度区间
YY	定制要求

10 20 30 40 50 60 70

PK40X–D100... 数字压力表

选型规则：

需求: 表盘直径100mm、0~1MPa绝压，0.2%FS，电池供电，G1/4

选择型号：PK40X–D100ACP1BEAGO

PK402 齐平膜卫生压力变送器

产品认证

CE　Ex NEPSI　RoHS

Ex ia ⅡC T4 Ga



应用场景

医疗设备　制药设备　食品机械　卫生无菌测量领域

产品特性

测量范围	综合精度	输出信号	电气连接	过程连接
–100kPa...40MPa 表压、负压及绝压	0.2%FS	4...20mA 、0...5V、0...10V等	赫斯曼接头、航空接头、防水插头等可定制形式	G1/2平膜型、M20 × 1.5平膜型、卡箍平膜型

产品描述

此产品是充油芯体的压力变送器，充油芯体作为压力传感器，具有高精度、高稳定性、优异的长期稳定性和可靠性。齐平膜卫生型设计保证了产品能应用于：医疗设备、制药设备、食品机械和卫生无菌测量领域。

结构紧凑，安装小巧，不锈钢接口，保证坚固耐用，本安防爆和IP6防护等级（IP68防水型）等保证了卫生环境使用的高要求。

技术参数

应用场合	表压、绝压、负压测量
测量量程	–0.1MPa.....0.....40MPa
综合精度	0.2%FS
过载压力	1.5倍
响应时间	<5ms（上升到90%FS）
介质温度	–20.....70° C
环境温度	–40.....85° C
供电电压	DC24V（10...30 V DC）、DC3…5V(I2C)
输出信号	4...20mA 、0...5V、0...10V、Modbus、HART
密封等级	IP65 、IP68（防水型）
连接材质	不锈钢304、不锈钢316
膜片材质	不锈钢316
稳定性能	0.2%FS/年
过程连接	螺纹，卡箍
电气接口	屏蔽线、航空接插件、紧线螺母、赫斯曼、派克连接器

规格尺寸

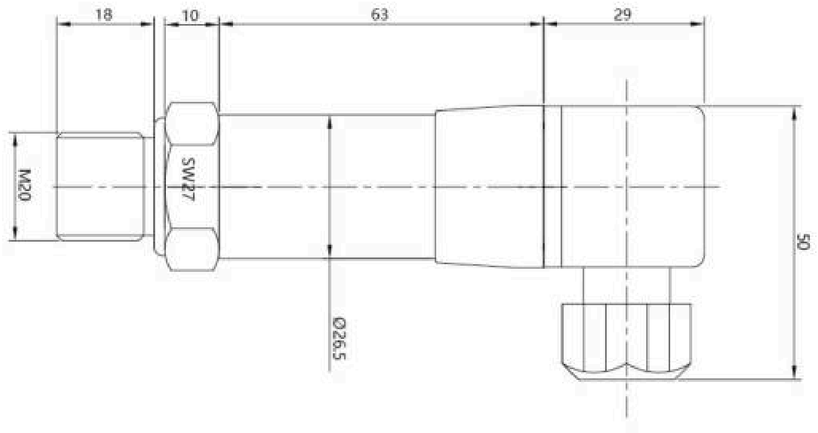

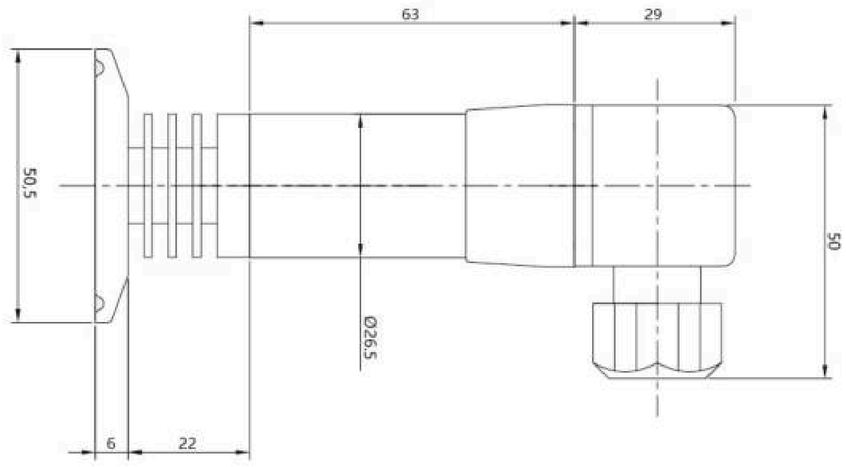

电气连接

4–20mA电流输出

赫斯曼接头	针脚	描述	M12	针脚	描述
	1	电源+	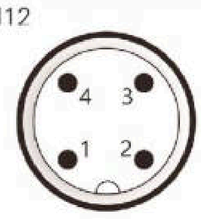	1	电源+
	2	电源–		2	电源–
	3	N/C		3	N/C
	4	⏚		4	N/C

0–10V、0–5V电压输出

赫斯曼接头	针脚	描述	M12	针脚	描述
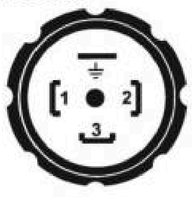	1	电源+		1	电源+
	2	电源–/电压–		2	电源–/电压–
	3	电压+		3	电压+
	4	⏚		4	N/C

认证

A 普通型

B NEPSI Ex ia IIC T4

壳体+通讯接口

A 标准（不锈钢）+ M12

B 标准（不锈钢）+ 赫斯曼插头 M16

D 标准（不锈钢）+ 航空插头型

E 标准（不锈钢）+ 防水插头型

Y 客户自定义

输出

1 4–20mA

2 4–20mA + 显示器

3 0–10V

4 0–10V + 显示器

5 Modbus

6 Modbus + 显示器

7 4–20mA Hart

8 4–20mA Hart + 显示器

D I2C通讯

量程

MA 10kPa

BA 40kPa

BB 100kPa

BW 200kPa

BC 400kPa

BD 600kPa

BE 1MPa

BF 1.6MPa

BG 2.5MPa

BH 4MPa

BI 10MPa

BM 20MPa

BN 30MPa

BK 40MPa

YY 客户自定义

压力类型

G 表压

A 绝压

M 负压

过程连接

PR G1 平膜型

PP G1/2 平膜型

PM M20x1.5 平膜型

TA 卡箍 平膜型（ϕ50.5）

YY 客户自定义

10 20 30 40 50 60

PK402 齐平膜卫生压力变送器

选型规则：

需求: 赫斯曼接头、4–20mA输出、1MPa表压和G1/2平膜

选择型号：PK402–AB1BEGPP

PK404 高温压力变送器

产品认证

CE　Ex NEPSI Ex ia IIC T4 Ga　RoHS



应用场景

楼宇供水系统　泵和压缩机　液压/气动系统　测量和控制领域

产品特性

测量范围	综合精度	介质温度	输出信号	电气连接	过程连接
-100kPa... 100MPa 表压、负压及绝压	0.2%FS	-40...250℃	4...20mA 、0...5V 、0...10V等	赫斯曼接头、航空接头、防水插头等可定制形式	G1/4、M20、NPT1/2等种类丰富，覆盖绝大部分接口形式

产品描述

此产品作为高温压力变送器，可测量介质温度范围:-40...250℃，用于稳定地测量和监测高温蒸汽、热油等高温介质的压力。广泛应用于恒压供水系统、泵和压缩机、液压/气动系统、各类测量和控制领域。

充油芯体作为压力传感器，具有高精度、高稳定性、优异的长期稳定性和可靠性。

产品采用高性能的调理芯片及集成电路，将传感器毫伏或毫安信号转换成标准电压、电流或数字信号，可以直接与上位机、PLC、各类智能仪表及控制监测平台直接通讯。

结构紧凑，安装小巧，不锈钢接口，保证坚固耐用，IP65防护等级（IP68防水型）和本安认证让产品可以适应各类严苛的工况和介质。

技术参数

应用场合	表压、绝压、负压测量
测量量程	–0.1MPa.....0.....100MPa
综合精度	0.2%FS
过载压力	1.5倍
响应时间	<5ms （上升到90%FS）
介质温度	–40.....250° C
环境温度	–40.....85° C
供电电压	DC24V（10...30 V DC）、DC3…5V(I2C)
输出信号	4...20mA 、0...5V、0...10V、Modbus、HART
密封等级	IP65 、IP68（防水型）
连接材质	不锈钢304、不锈钢316、防腐材质
膜片材质	不锈钢316
稳定性能	0.2%FS/年
过程连接	螺纹，法兰，卡箍
电气接口	屏蔽线、航空接插件、紧线螺母、赫斯曼

规格尺寸

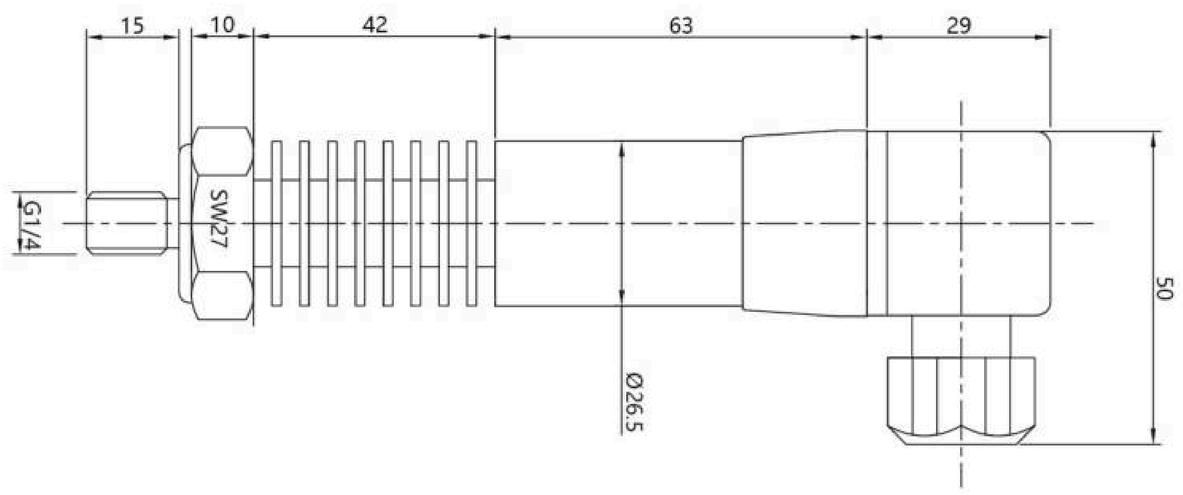

电气连接

4–20mA电流输出

赫斯曼接头	针脚	描述	M12	针脚	描述
	1	电源+	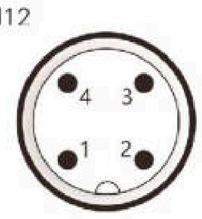	1	电源+
	2	电源–		2	电源–
	3	N/C		3	N/C
	4	⏚		4	N/C

0–10V、0–5V电压输出

赫斯曼接头	针脚	描述	M12	针脚	描述
	1	电源+	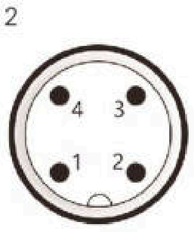	1	电源+
	2	电源–/电压–		2	电源–/电压–
	3	电压+		3	电压+
	4	⏚		4	N/C

认证

A 普通型

B NEPSI Ex ia IIC T4

壳体+通讯接口

A 标准（不锈钢）+ M12

B 标准（不锈钢）+ 赫斯曼插头 M16

D 标准（不锈钢）+ 航空插头型

E 标准（不锈钢）+ 防水插头型

Y 客户自定义

输出

1 4–20mA

2 4–20mA + 显示器

3 0–10V

4 0–10V + 显示器

5 Modbus

6 Modbus + 显示器

7 4–20mA Hart

8 4–20mA Hart + 显示器

D I2C通讯

量程

BA 40kPa

BB 100kPa

BW 200kPa

BC 400kPa

BD 600kPa

BE 1MPa

BF 1.6MPa

BG 2.5MPa

BH 4MPa

BI 10MPa

BM 20MPa

BN 30MPa

BK 40MPa

BL 60MPa

BR 100MPa

YY 客户自定义

压力类型

G 表压

A 绝压

M 负压

过程连接

GM M20x1.5

GN NPT1/2

NN NPT1/2 F内螺纹

GO G1/4

NO G1/4 F内螺纹

GP G1/2

NP G1/2 F内螺纹

GQ NPT3/4

GR G1

GS G2

GT NPT1/4

NT NPT1/4 F内螺纹

YY 客户自定义

10	20	30	40	50	60

PK404 高温压力变送器

选型规则：

需求: 赫斯曼接头、4–20mA输出、1MPa表压和G1/4螺纹

选择型号：PK404–AB1BEGGO

PK408 投入式液位计

产品认证

CE

Ex NEPSI
Ex ia IIC T4 Ga

RoHS



应用场景

船舶制造　污水处理及城市供水系统　工业现场液位测量及监测　大坝及水利工程　水文测量及监测

产品特性

测量范围	综合精度	密封等级	输出信号	膜片材质	连接材质
0...300米	0.2%FS	IP68	4...20mA 、0...5V、0...10V 、Modbus、HART等	不锈钢316、哈氏合金	不锈钢304、不锈钢316、防腐材质、哈氏合金、钛合金

产品描述

此产品是潜水型压力变送器，选用高精度、高稳定性的压力传感器芯体，经过高可靠性的温度补偿，密封等级高达防水型IP68，非常可靠的可以应用于液位测量。

产品采用高性能的调理芯片及集成电路，将传感器毫伏或毫安信号转换成标准电压、电流或数字信号，可以直接与上位机、PLC、各类智能仪表及控制监测平台直接通讯。

广泛应用于：船舶制造、污水处理及城市供水系统、工业现场液位测量及监测、大坝及水利工程及水文测量及监测等。结构紧凑，安装小巧，不锈钢接口，保证产品的长期稳定耐用性。

技术参数

应用场合	液位测量
测量量程	0.....300米
综合精度	0.2%FS
过载压力	1.5倍
响应时间	<5ms（上升到90%FS）
介质温度	-20.....70° C
环境温度	-40.....85° C
供电电压	DC24V（10...30 V DC）、DC3…5V(I2C)
输出信号	4...20mA 、0...10V、Modbus、HART
密封等级	IP68
连接材质	不锈钢304、不锈钢316、防腐材质
膜片材质	不锈钢316
稳定性能	0.2%FS/年
电气接口	屏蔽导气线

规格尺寸

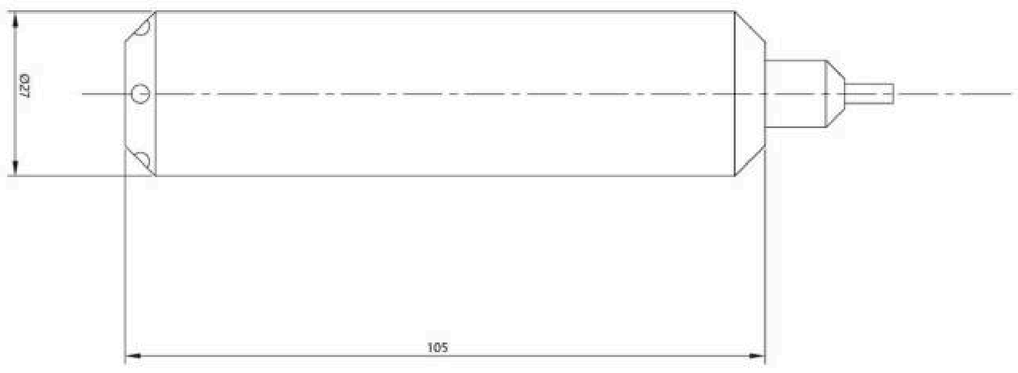

电气连接

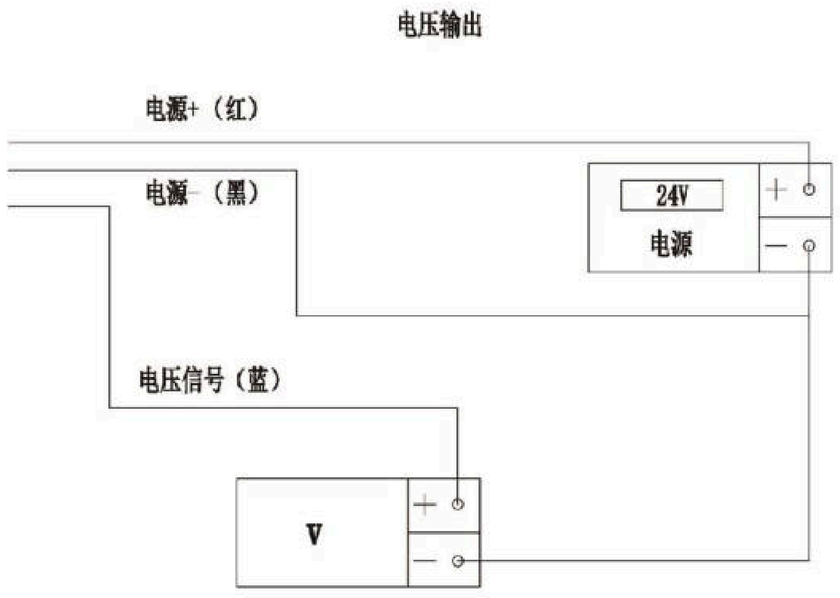

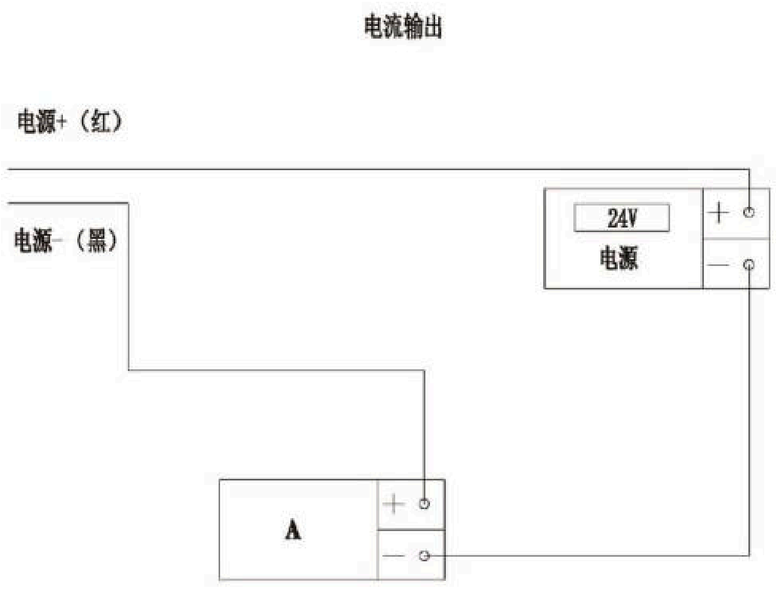

认证

A 普通型

B NEPSI Ex ia IIC T4

壳体+通讯接口

E 标准（不锈钢）+ 防水型

Y 客户自定义

输出

1 4–20mA

3 0–10V

5 Modbus

7 4–20mA Hart

D I2C通讯

量程

BA 1米

BB 10米

BC 40米

BD 60米

BE 100米

YY 客户自定义

10	20	30	40

PK408 投入式液位计

选型规则：

需求：液位测量、4–20mA输出、5米

选择型号：PK408–AY1YY

PK40X 定制型压力变送器

温馨提示

- 如您在PK200、PK208、PK400、PK402、PK404、PK408中无法匹配到适合您需求的产品
  PK40X是满足您需求的产品。
  PK40X是可以根据客户的实际需求提供个性化定制的系列。



定制服务

- 您可以根据实际需求提供需要的指标和参数，我们的工程师为您提供个性化定制服务。
  一般的定制化范围是：温度范围更宽，精度的特殊性，量程的特殊性，外观尺寸的特殊性，信号输出的特殊性,材质特殊性等。您的个性化定制需求包含但不限于以上的要求。
  具体需求请与我们的销售工程师联系。

定制型号

量程/精度　温度范围　外观/材质　其他需求

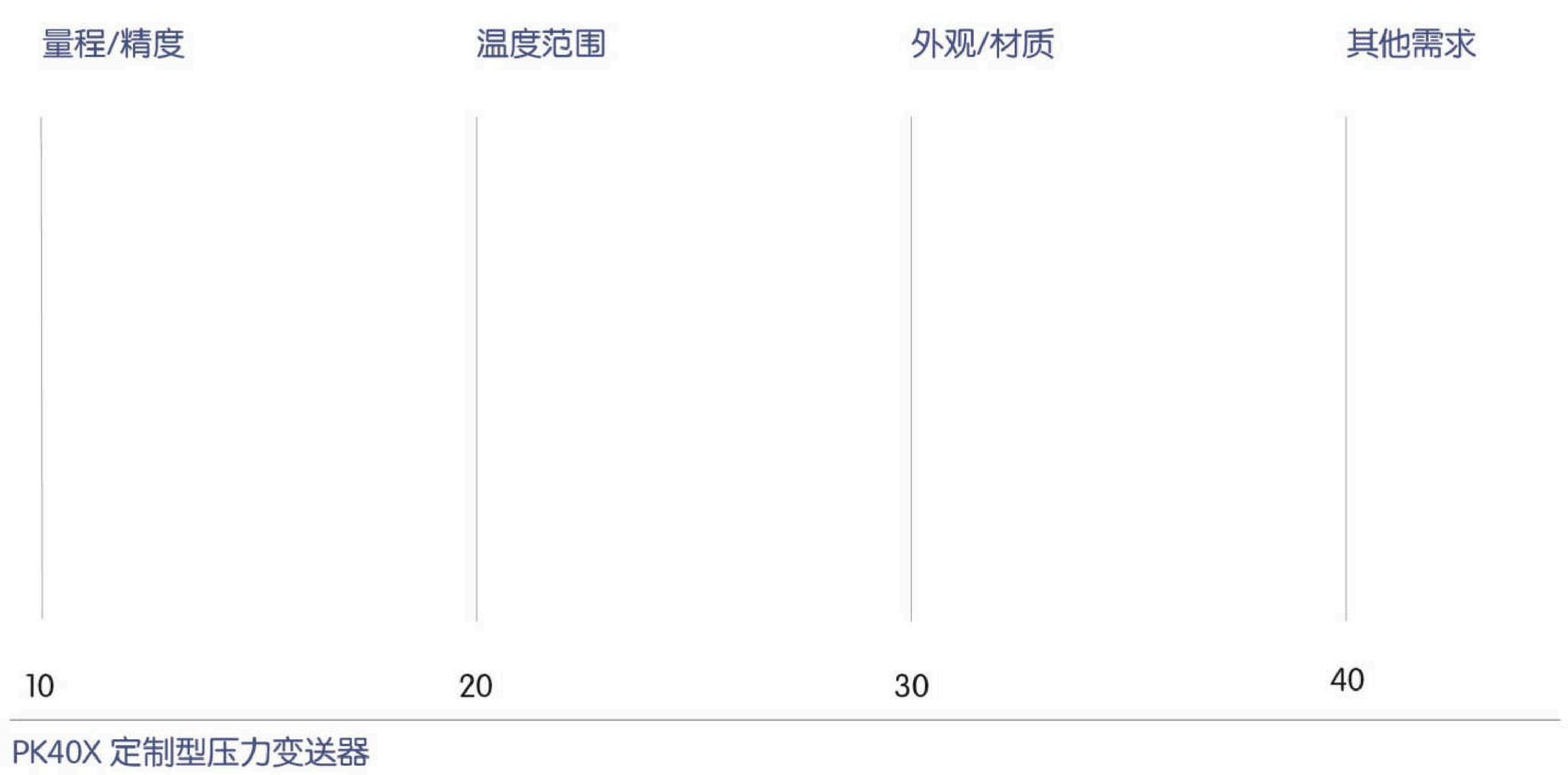

PK40X 定制型压力变送器

注意：PK40X是可以根据客户需求定制，具体请联系当地销售或拨打客服热线：4000575603。

PK260 氢气压力变送器

产品认证

CE　Ex NEPSI Ex ia ⅡC T4 Ga　Ex NEPSI Ex d ⅡC T6 Gb　RoHS



铝壳体



一体式

应用场景



加氢站设备



储运氢能



石油石化



机械制造

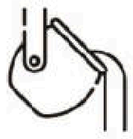

钢铁冶金

产品特性

测量范围	综合精度	输出信号	连接材质
0...200MPa	0.2%FS、0.25%FS、0.5%FS	4...20mA 、0...5V 、0...10V、Modbus、HART	不锈钢316L

产品描述

产品结构为整体金属密封，符合《GB4962-氢气使用安全技术规程》要求，结合采用特殊安全设计，能够满足富氢和高压状态下的应用，同时也能有效避免产品破裂造成次生灾害。压力类型分为表压、绝压和差压，压力范围最大可做到200MPa。

采用了目前领先的硅压阻、玻璃微熔和溅射薄膜技术。能够满足客户高精度、高可靠性、和优异的长期稳定性需求。精度等级可以在以下系列中选取：0.2%FS、0.25%FS、0.5%FS。

为适合氢气行业使用要求，传感器采用全不锈钢设计，所有接液表面均采用专用材质和特殊工艺处理，有效预防氢脆和氢渗。

技术参数

应用场合	表压、负压、绝压测量
测量量程	0.....200MPa
综合精度	0.2%FS、0.25%FS、0.5%FS
过载压力	1.5倍–3倍
响应时间	<5ms（上升到90%FS）
介质温度	–40.....125° C
环境温度	–40.....125° C
供电电压	DC24V（10...30 V DC）、DC3...5 V（I2C）
输出信号	4...20mA 、0...5V、0...10V、Modbus、HART
密封等级	IP65
连接材质	不锈钢316L
膜片材质	不锈钢316L、镀金膜片
稳定性能	0.2%FS/年
过程连接	螺纹，法兰
电气接口	M20、NPT1/2、赫斯曼、M12等

规格尺寸

铝壳体

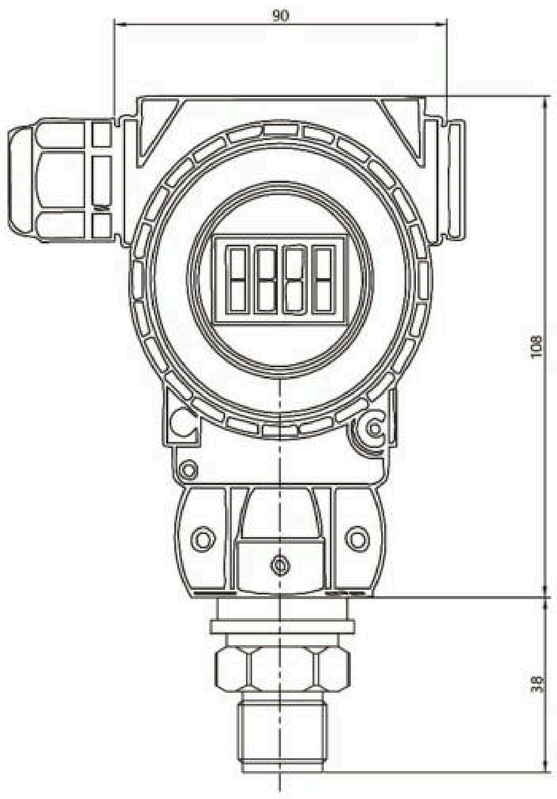

一体式–赫斯曼

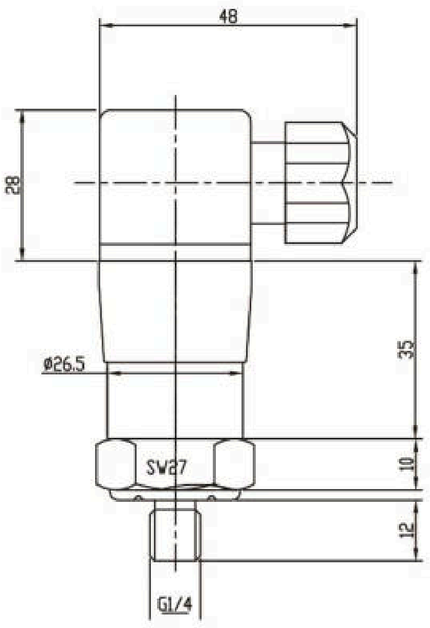

认证

A 普通型

B NEPSI Ex ia IIC T4

C NEPSI Ex d IIC T6

E NEPSI Ex d ia IIC T6

壳体+通讯接口

M 铝壳体 + M20通讯接口

N 铝壳体+ NPT1/2通讯接口

1 一体式 + M12接头

2 一体式 + 赫斯曼接头

3 一体式 + 航空接头

4 一体式 + 防水型

S 全不锈钢壳体

Y 客户自定义

输出

1 4–20mA

2 4–20mA + 显示器

3 0–10V

4 0–10V + 显示器

5 Modbus

6 Modbus + 显示器

7 4–20mA Hart

8 4–20mA Hart+ 显示器

D IIC通讯

Y 客户自定义

量程

BA 40kPa

BB 100kPa

BW 200kPa

BC 400kPa

BD 600kPa

BE 1MPa

BF 1.6MPa

BG 2.5MPa

BH 4MPa

BI 10MPa

BM 20MPa

BN 30MPa

BK 40MPa

BO 50MPa

BL 60MPa

BS 70MPa

BR 100MPa

BT 140MPa

BU 200MPa

YY 客户自定义

过程连接

GM M20x1.5

GN NPT1/2

NN NPT1/2 F内螺纹

GO G1/4

NO G1/4 F内螺纹

GP G1/2

NP G1/2 F内螺纹

GT NPT1/4

NT NPT1/4 F内螺纹

YY 客户自定义

压力类型

G 表压

A 绝压

M 负压

精度等级

E 0.2%FS

F 0.25%FS

K 0.5%fS

10 20 30 40 50 60 70

PK260 氢气压力变送器

选型规则：

需求: 隔爆、M20通讯接头、4–20mA输出带显示、40MPa表压\0.25%FS、和 NPT1/4螺纹

选择型号：PK260–CM2BKGGTF

PK460 压力变送器



产品认证

CE

Ex NEPSI
Ex ia ⅡC T4 Ga

Ex NEPSI
Ex d ⅡC T6 Gb

RoHS

应用场景

石油石化　钢铁冶金　水处理系统　船舶制造　测量和控制领域

产品特性

测量范围	综合精度	输出信号	连接材质
–100kPa... 100MPa 表压、负压及绝压	0.2%FS 、0.5%FS	4...20mA 、0...5V 、0...10V、Modbus、Hart	不锈钢304、不锈钢316、防腐材质

产品描述

此产品是防爆压力变送器，压力量程宽广：–100kPa...100MPa，表压、负压和绝压压力类型齐全，取得了本安和隔爆防爆型认证，高可靠性性能广泛应用于：石油石化、钢铁冶金、水处理系统、船舶制造、各类测量和控制领域。

产品采用高性能的调理芯片及集成电路，将传感器毫伏或毫安信号转换成标准电压、电流或数字信号，可以直接与上位机、PLC、各类智能仪表及控制监测平台直接通讯。

技术参数

应用场合	表压、绝压、负压测量
测量量程	–0.1MPa.....0.....100MPa
综合精度	0.2%FS、0.5%FS
过载压力	1.5倍
响应时间	<5ms（上升到90%FS）
介质温度	–20.....70° C
环境温度	–40.....85° C
供电电压	DC24V（10...30 V DC）
输出信号	4...20mA 、0...5V、0...10V、Modbus
密封等级	IP65
连接材质	不锈钢304、不锈钢316、防腐材质
膜片材质	不锈钢316
稳定性能	0.2%FS/年
过程连接	螺纹，法兰
电气接口	M20、NPT1/2

规格尺寸

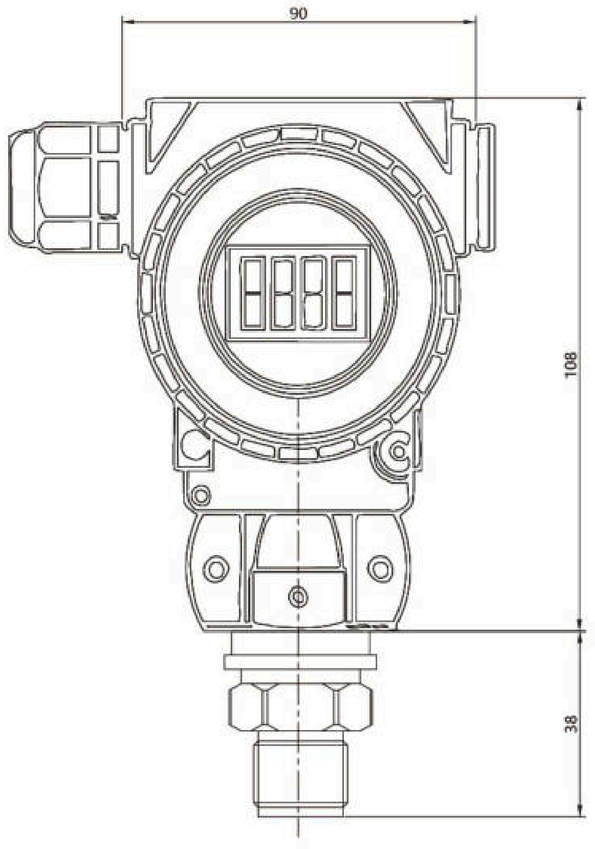

认证

A 普通型

B NEPSI Ex ia IIC T4

C NEPSI Ex d IIC T6

E NEPSI Ex d ia IIC T6

壳体+通讯接口

M 铝壳体 + M20通讯接口

N 铝壳体+ NPT1/2通讯接口

S 全不锈钢壳体

Y 客户自定义

输出

1 4–20mA

2 4–20mA + 显示器

3 0–10V

4 0–10V + 显示器

5 Modbus

6 Modbus + 显示器

7 4–20mA Hart

8 4–20mA Hart+ 显示器

量程

MA 10kPa

BA 40kPa

BB 100kPa

BW 200kPa

BC 400kPa

BD 600kPa

BE 1MPa

BF 1.6MPa

BG 2.5MPa

BH 4MPa

BI 10MPa

BM 20MPa

BN 30MPa

BK 40MPa

BL 60MPa

BR 100MPa

YY 客户自定义

压力类型

G 表压

A 绝压

M 负压

过程连接

GM M20x1.5

GN NPT1/2

NN NPT1/2 F内螺纹

GO G1/4

NO G1/4 F内螺纹

GP G1/2

NP G1/2 F内螺纹

GQ NPT3/4

GR G1

GS G2

GT NPT1/4

NT NPT1/4 F内螺纹

YY 客户自定义

精度等级

E 0.2%FS

K 0.5%fS

10 20 30 40 50 60 70

PK460 压力变送器

选型规则：

需求: 隔爆认证、M20通讯接口、4–20mA输出、1MPa表压和G1/4螺纹

选择型号：PK460–CM1BEGGO

PK462 齐平膜卫生压力变送器



产品认证

CE　Ex NEPSI Ex ia ⅡC T4 Ga　Ex NEPSI Ex d ⅡC T6 Gb　RoHS

应用场景

医疗设备　制药设备　食品机械　卫生无菌测量领域

产品特性

测量范围	综合精度	输出信号	通讯接口	过程连接
-100kPa...60MPa表压、负压及绝压	0.2%FS、0.5%FS	4...20mA 、0...5V 、0...10V等	铝壳体+M20、NPT1/2等可定制形式	G1/2平膜型、M20×1.5平膜型、卫生平膜型

产品描述

此产品是齐平膜卫生型设计，保证了产品能应用于：医疗设备、制药设备、食品机械和卫生无菌测量领域。

产品采用高性能的调理芯片及集成电路，将传感器毫伏或毫安信号转换成标准电压、电流或数字信号，可以直接与上位机、PLC、各类智能仪表及控制监测平台直接通讯。

结构紧凑，安装小巧，不锈钢接口，保证坚固耐用。

技术参数

应用场合	表压、绝压、负压测量
测量量程	–0.1MPa.....0.....60MPa
综合精度	0.2%FS、0.5%FS
过载压力	1.5倍
响应时间	<5ms（上升到90%FS）
介质温度	–20.....70° C
环境温度	–40.....85° C
供电电压	DC24V（10...30 V DC）
输出信号	4...20mA 、0...5V、0...10V、Modbus、Hart
密封等级	IP65
连接材质	不锈钢304、不锈钢316
膜片材质	不锈钢316
稳定性能	0.2%FS/年
过程连接	螺纹，卡箍
电气接口	M20、NPT1/2

规格尺寸

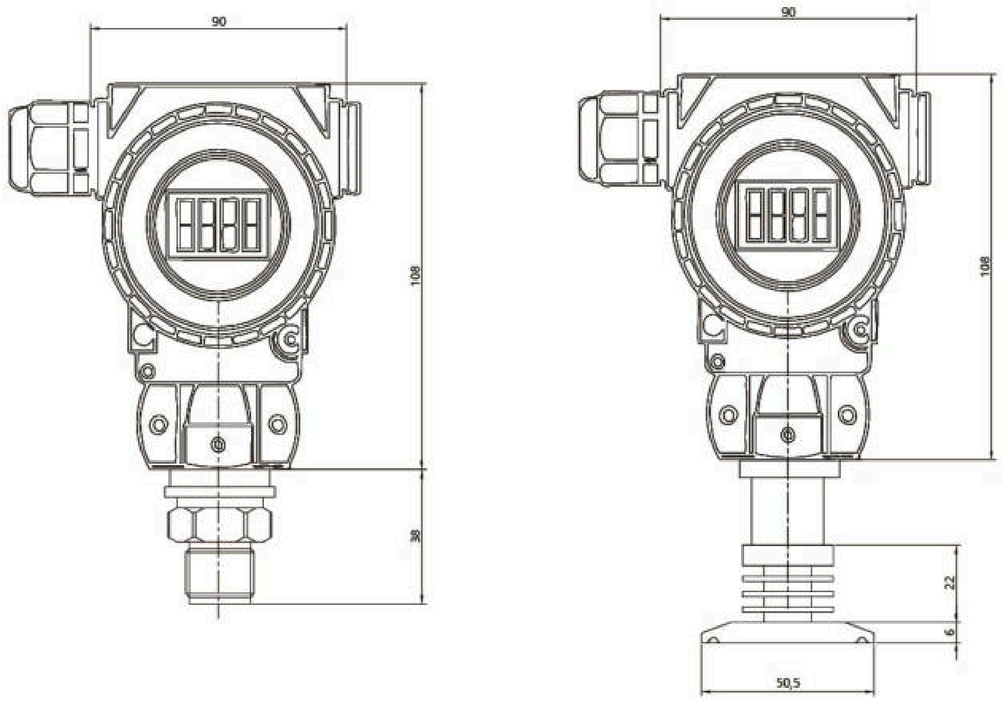

认证

A 普通型

B NEPSI Ex ia IIC T4

C NEPSI Ex d IIC T6

E NEPSI Ex d ia IIC T6

壳体+通讯接口

M 铝壳体 + M20通讯接口

N 铝壳体+ NPT1/2通讯接口

S 全不锈钢壳体

Y 客户自定义

输出

1 4–20mA

2 4–20mA + 显示器

3 0–10V

4 0–10V + 显示器

5 Modbus

6 Modbus + 显示器

7 4–20mA Hart

8 4–20mA Hart+ 显示器

量程

MA 10kPa

BA 40kPa

BB 100kPa

BW 200kPa

BC 400kPa

BD 600kPa

BE 1MPa

BF 1.6MPa

BG 2.5MPa

BH 4MPa

BI 10MPa

BM 20MPa

BN 30MPa

BK 40MPa

BL 60MPa

YY 客户自定义

压力类型

G 表压

A 绝压

M 负压

过程连接

PR G1 平膜型

PP G1/2 平膜型

PM M20x1.5 平膜型

TA 卡箍 平膜型（ϕ50.5）

YY 客户自定义

精度等级

E 0.2%FS

K 0.5%fS

10	20	30	40	50	60	70

PK462 齐平膜卫生压力变送器

选型规则：

需求: 隔爆认证、M20通讯接口、4–20mA输出、1MPa表压和G1/2平膜

选择型号：PK462–CM1BEGPPE

PK464 高温压力变送器



产品认证

CE Ex NEPSI Ex ia ⅡC T4 Ga Ex NEPSI Ex d ⅡC T6 Gb RoHS

应用场景

石油石化 钢铁冶金 水处理系统 测量和控制领域

产品特性

测量范围	综合精度	介质温度	连接材质	膜片材质
-100kPa... 100MPa 表压、负压及绝压	0.2%FS 、0.5%FS	-40...250℃	不锈钢304、不锈钢316、防腐材质	不锈钢316

产品描述

此产品作为防爆高温压力变送器，可测量介质温度范围:-40...250℃，用于稳定地测量和监测高温蒸汽、热油等高温介质的压力。广泛应用于石油石化、各类化工、钢铁冶金、水处理系统和各类测量和控制领域。

充油芯体作为压力传感器，具有高精度、高稳定性、优异的长期稳定性和可靠性。

结构紧凑，安装小巧，不锈钢接口，保证坚固耐用，IP65防护等级和本安、隔爆认证让产品可以适应各类严苛的工况和介质。

技术参数

应用场合	表压、绝压、负压测量
测量量程	–0.1MPa.....0.....100MPa
综合精度	0.2%FS、0.5%FS
过载压力	1.5倍
响应时间	<5ms（上升到90%FS）
介质温度	–40.....250° C
环境温度	–40.....85° C
供电电压	DC24V（10...30 V DC）
输出信号	4...20mA 、0...5V、0...10V、Modbus
密封等级	IP65
连接材质	不锈钢304、不锈钢316、防腐材质
膜片材质	不锈钢316
稳定性能	0.2%FS/年
过程连接	螺纹，法兰，卡箍
电气接口	M20、NPT1/2

规格尺寸

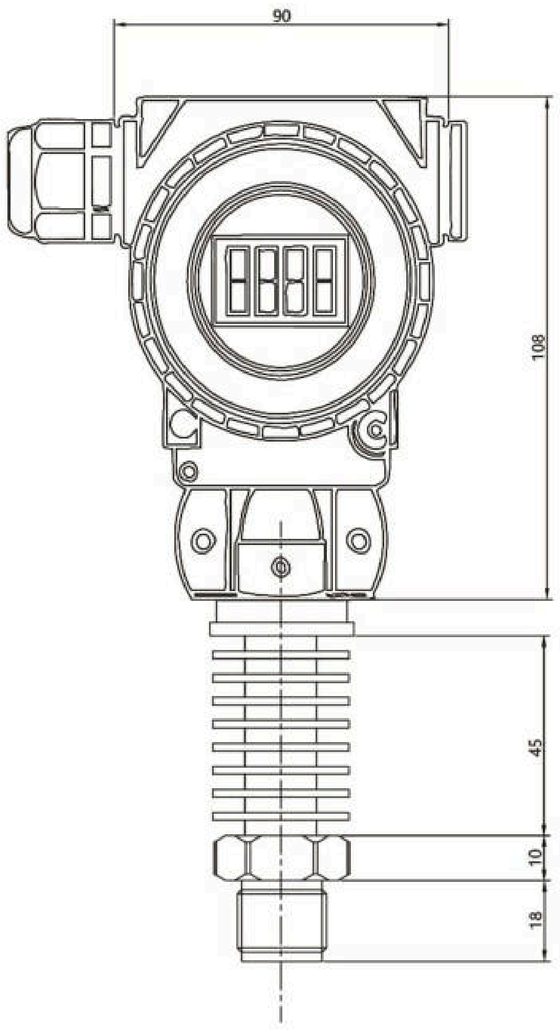

认证

A 普通型

B NEPSI Ex ia IIC T4

C NEPSI Ex d IIC T6

E NEPSI Ex d ia IIC T6

壳体+通讯接口

M 铝壳体 + M20通讯接口

N 铝壳体+ NPT1/2通讯接口

S 全不锈钢壳体

Y 客户自定义

输出

1 4–20mA

2 4–20mA + 显示器

3 0–10V

4 0–10V + 显示器

5 Modbus

6 Modbus + 显示器

7 4–20mA Hart

8 4–20mA Hart+ 显示器

量程

BA 40kPa

BB 100kPa

BW 200kPa

BC 400kPa

BD 600kPa

BE 1MPa

BF 1.6MPa

BG 2.5MPa

BH 4MPa

BI 10MPa

BM 20MPa

BN 30MPa

BK 40MPa

BL 60MPa

BR 100MPa

YY 客户自定义

压力类型

G 表压

A 绝压

M 负压

过程连接

GM M20x1.5

GN NPT1/2

NN NPT1/2 F内螺纹

GO G1/4

NO G1/4 F内螺纹

GP G1/2

NP G1/2 F内螺纹

GQ NPT3/4

GR G1

GS G2

GT NPT1/4

NT NPT1/4 F内螺纹

YY 客户自定义

精度等级

E 0.2%FS

K 0.5%fS

10 20 30 40 50 60 70

PK464 高温压力变送器

选型规则：

需求: 隔爆认证、M20通讯接口、4–20mA输出、1MPa表压和G1/4螺纹

选择型号：PK464–CM1BEGGOE

PK468 壳体型投入式液位计

产品认证

CE

Ex NEPSI
Ex ia IIC T4 Ga

Ex NEPSI
Ex d IIC T6 Gb

RoHS



应用场景

船舶制造　污水处理及城市供水系统　工业现场液位测量及监测　大坝及水利工程　水文测量及监测

产品特性

测量范围	综合精度	密封等级	输出信号	膜片材质	连接材质
0...300米	0.2%FS	IP68	4...20mA 、0...5V、0...10V、Modbus、HART等	不锈钢316	不锈钢304、不锈钢316、防腐材质

产品描述

此产品是壳体型型投入式液位变送器，选用高精度、高稳定性的压力传感器芯体，经过高可靠性的温度补偿，保证高稳定性。本安和隔爆防爆认证保证了适应各类复杂的工况，密封等级高达防水型IP68，可靠性极高。

广泛应用于：船舶制造、污水处理及城市供水系统、工业现场液位测量及监测、大坝及水利工程及水文测量及监测等。结构紧凑，安装小巧，不锈钢接口，保证产品的长期稳定耐用性。

技术参数

应用场合	液位测量
测量量程	0.....300米
综合精度	0.2%FS
过载压力	1.5倍
响应时间	<5ms（上升到90%FS）
介质温度	-20.....70° C
环境温度	-40.....85° C
供电电压	DC24V（10...30 V DC）
输出信号	4...20mA 、0...5V、0...10V、Modbus、HART
密封等级	IP65
连接材质	不锈钢304、不锈钢316、防腐材质、哈氏合金、钛合金
膜片材质	不锈钢316、哈氏合金
稳定性能	0.2%FS/年
电气接口	M20、NPT1/2

规格尺寸

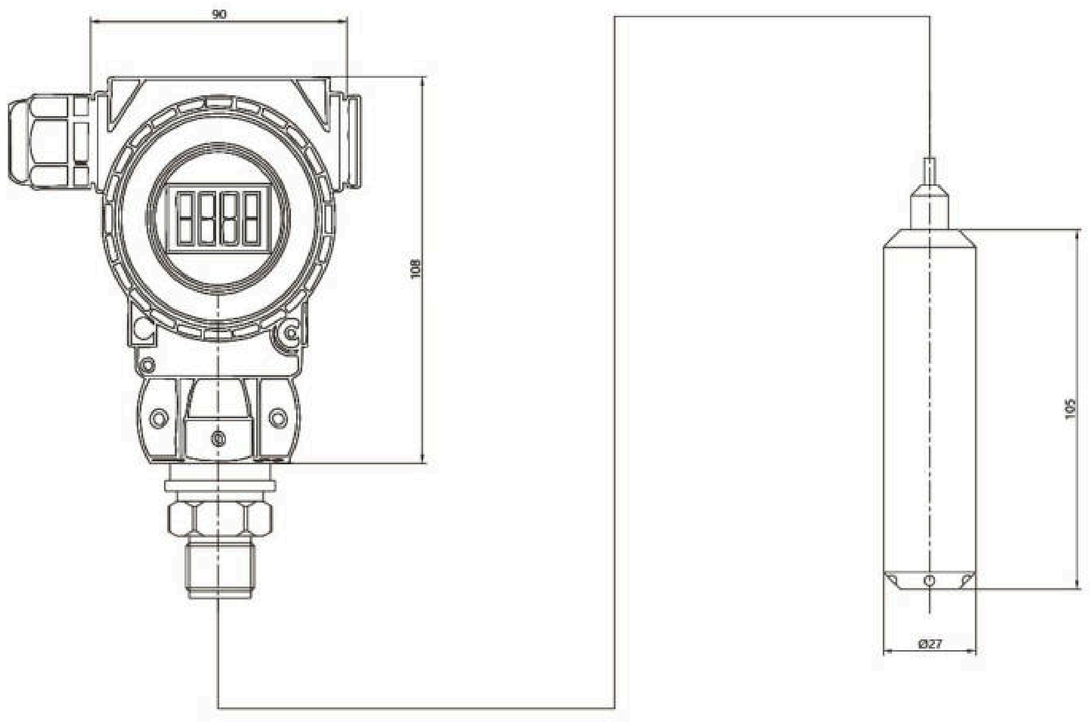

认证

A 普通型

B NEPSI Ex ia IIC T4

C NEPSI Ex d IIC T6

E NEPSI Ex d ia IIC T6

壳体+通讯接口

M 铝壳体 + M20通讯接口

N 铝壳体+ NPT1/2通讯接口

S 全不锈钢壳体

Y 客户自定义

输出

1 4–20mA

2 4–20mA + 显示器

3 0–10V

4 0–10V + 显示器

5 Modbus

6 Modbus + 显示器

量程

BA 1米

BB 10米

BC 40米

BD 60米

BE 100米

YY 客户自定义

过程连接

GM M20x1.5

GN NPT1/2

GP G1/2

GR G1

YY 客户自定义

10 20 30 40 50

PK468 壳体型投入式液位计

选型规则：

需求: 隔爆认证、M20通讯接口、4–20mA输出、50米和G1/2

选择型号：PK468–CM1YYGP

PK46X 防爆定制型压力变送器

温馨提示

- 如您在PK260、PK460、PK462、PK464、PK468中无法匹配到适合您需求的产品
  PK46X是满足您需求的产品。
  PK46X是可以根据客户的实际需求提供个性化定制的系列。

定制服务

- 您可以根据实际需求提供需要的指标和参数，我们的工程师为您提供个性化定制服务。
  一般的定制化范围是：温度范围更宽，精度的特殊性，量程的特殊性，外观尺寸的特殊性，信号输出的特殊性，材质特殊性等。您的个性化定制需求包含但不限于以上的要求。
  具体需求请与我们的销售工程师联系。

定制型号

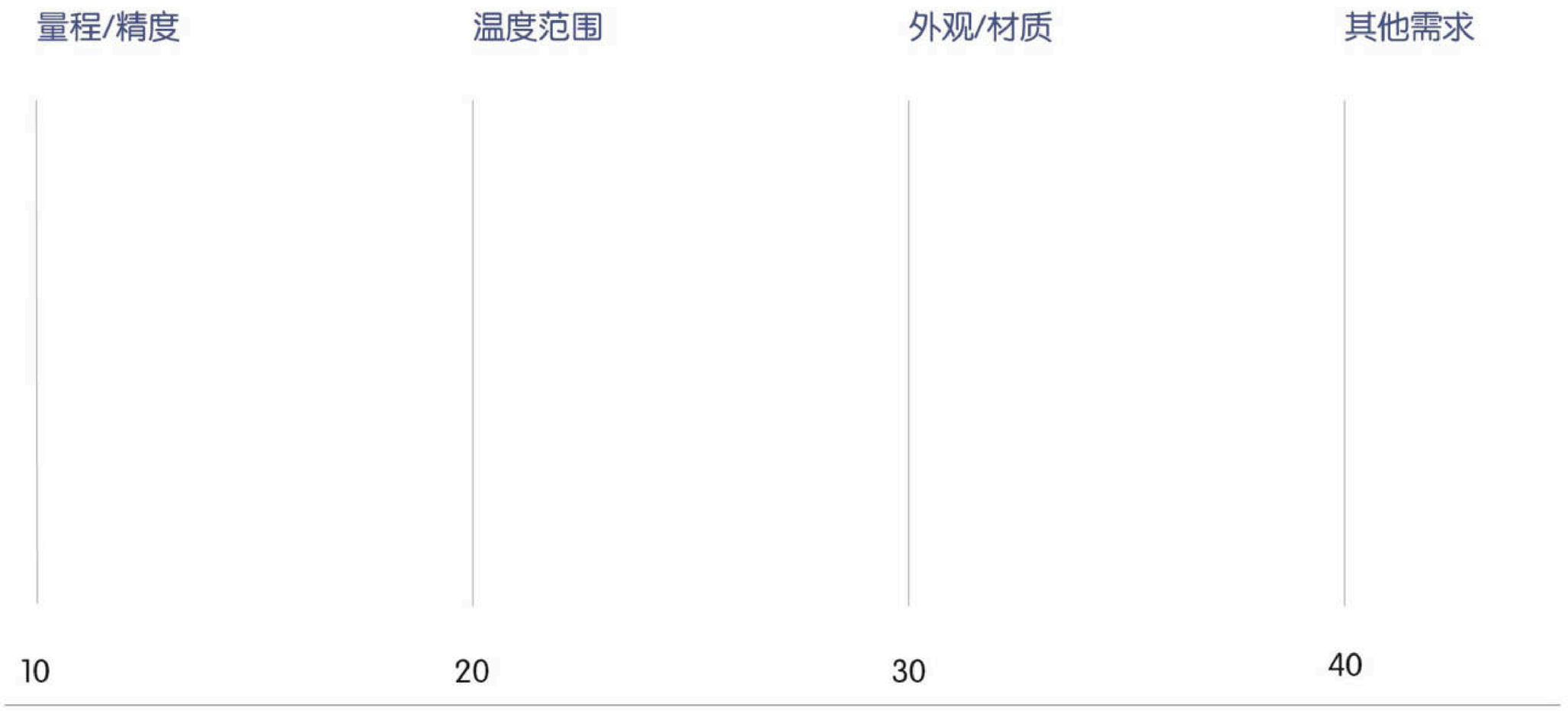

PK46X 防爆定制型压力变送器

注意：PK46X是可以根据客户需求定制，具体请联系当地销售或拨打客服热线：4000575603。

PK500 微差压/风差压变送器

产品认证

CE　Ex NEPSI Ex ia IIC T4 Ga　RoHS



应用场景

消防设备　泵和压缩机　气动系统　气体监测

产品特性

测量范围	综合精度	输出信号
–10kPa... 10kPa微差压的测量及监测	0.2%FS	4...20mA 、0...5V、0...10V 、Modbus等

产品描述

此产品是微差压 /风差压变送器，原理是MEMS压力传感器，高可靠性，信号输出稳定等特点。

广泛应用于消防设备、泵和压缩机、气动系统、各类测量及监测等工业及民用OEM配套。

结构紧凑，安装小巧，保证坚固耐用，本安认证等保证产品适应各类环境和气候条件。

技术参数

应用场合	微差压/风差压测量及监测
测量量程	–10.....10kPa
综合精度	0.2%FS
过载压力	2倍
响应时间	<5ms（上升到90%FS）
介质温度	–20.....70° C
环境温度	–40.....85° C
供电电压	DC24V（10...30 V DC）
输出信号	4...20mA 、0...5V、0...10V、Modbus
密封等级	IP54
壳体材质	铝合金
稳定性能	0.2%FS/年
过程连接	宝塔气嘴
电气接口	屏蔽线

规格尺寸

标准型

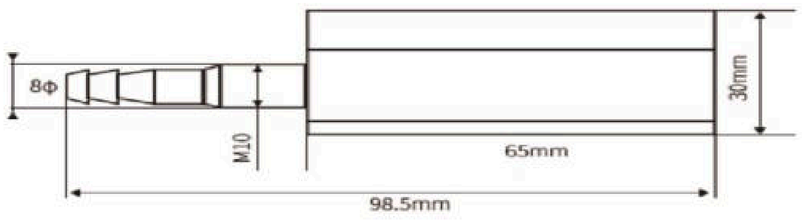

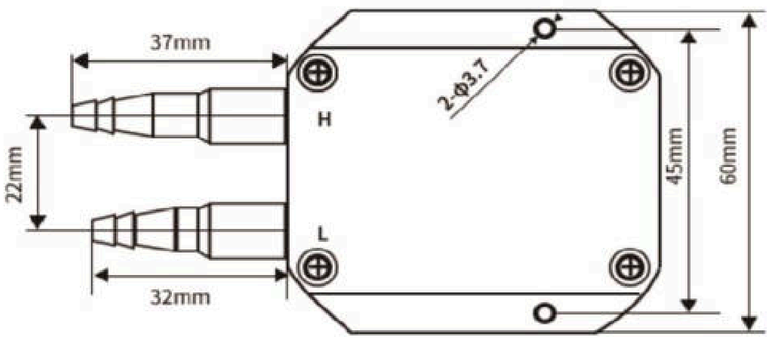

带显示

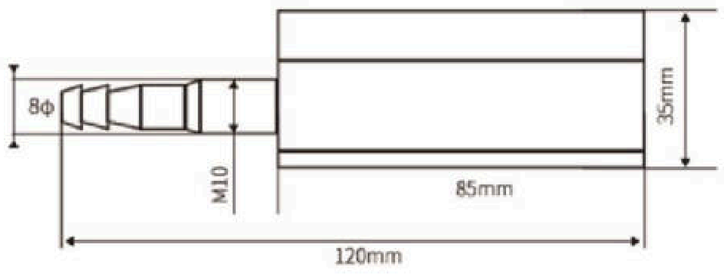

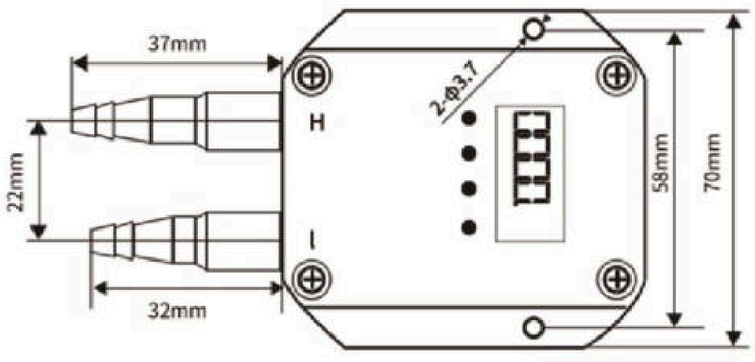

认证

A 普通型

B NEPSI Ex ia IIC T4

过程连接

M8 8mm宝塔气嘴

M6 6mm宝塔气嘴

Q6 6mm气管型

Q8 8mm气管型

YY 客户自定义

输出

1 4–20mA

2 4–20mA + 显示器

3 0–10V

4 0–10V + 显示器

5 Modbus

6 Modbus + 显示器

量程

DC 0...100Pa

DD 0...200Pa

DE 0...500Pa

DF 0...1kPa

DG 0...2kPa

DH 0...5kPa

DI 0...10kPa

JC –100...100Pa

JD –200...200Pa

JE –500...500Pa

JF –1...1kPa

JG –2...2kPa

JH –5...5kPa

JI –10...10kPa

YY 客户自定义

10 20 30 40

PK500 微差压/风差压变送器

选型规则：

需求：6mm宝塔气嘴、4–20mA输出、0~1kPa

选择型号：PK500–AM61DF

PK660 压力变送器

产品认证

CE　Ex NEPSI Ex ia ⅡC T4 Ga　Ex NEPSI Ex d ⅡC T6 Gb　RoHS



应用场景



加氢站设备　储运氢能　石油石化　钢铁冶金　水处理系统

产品特性

测量范围	综合精度	输出信号	连接材质
–100kPa... 200MPa 表压、负压及绝压	0.1%FS 0.25%FS	4...20mA 、0...5V 、0...10V、 Modbus、HART	不锈钢304、不锈钢316、防腐材质

产品描述

此压力变送器，综合精度达到了0.1%FS，产品全部做温度补偿，性能卓越。

针对氢气测量还可以选择金属薄膜式，精度0.25%。压力测量可以达到200MPa，且产品取得了本安和隔爆防爆型认证，充分满足相应场景。

产品结构为整体金属密封，符合《GB4962–氢气使用安全技术规程》要求，结合采用特殊安全设计，能够满足富氢和高压状态下的应用，同时也能有效避免产品破裂造成次生灾害。压力类型分为表压、绝压和差压，压力范围最大可做到200MPa。

广泛应用于：加氢站设备、储运氢能、石油石化、钢铁冶金、水处理系统、船舶制造、工业测量和控制领域。

PK660

技术参数

应用场合	表压、绝压、负压测量
测量量程	–0.1MPa.....0.....200MPa
综合精度	0.1%FS/ 0.25%FS（金属薄膜）
过载压力	1.5倍/ 2倍（金属薄膜）
响应时间	<5ms （上升到90%FS）
介质温度	–20.....70° C
环境温度	–40.....85° C
供电电压	DC24V（10...30 V DC）
输出信号	4...20mA 、0...5V、0...10V、Modbus、HART
密封等级	IP65
连接材质	SUS304、SUS316L－－、防腐材质
膜片材质	SUS 316L
稳定性能	0.1%FS/年
过程连接	螺纹，法兰
电气接口	M20、NPT1/2、G1/2、M12

规格尺寸

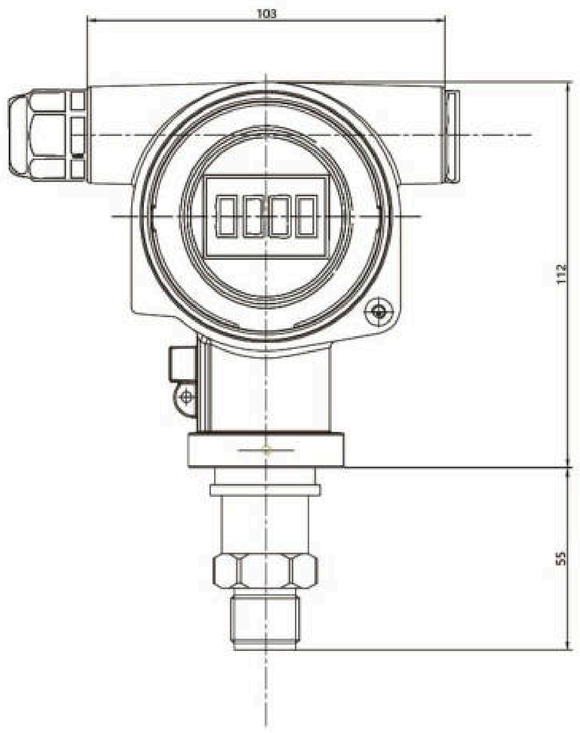

认证

A	普通型
B	NEPSI Ex ia IIC T4
C	NEPSI Ex d IIC T6
E	NEPSI Ex d ia IIC T6

壳体+通讯接口

M	铝壳体 + 缆塞 M20
L	铝壳体 + 缆塞 G1/2
N	铝壳体 + 缆塞 NPT1/2
K	铝壳体 + 缆塞 M12
Y	客户自定义

输出

1	4–20mA
2	4–20mA + 显示器
3	0–10V
4	0–10V + 显示器
5	Modbus
6	Modbus + 显示器
7	4–20mA Hart
8	4–20mA Hart + 显示器

量程

BA	40kPa
BB	100kPa
BW	200kPa
BC	400kPa
BD	600kPa
BE	1MPa
BF	1.6MPa
BG	2.5MPa
BH	4MPa
BI	10MPa
BM	20MPa
BN	30MPa
BK	40MPa
BL	60MPa
BS	70MPa
BR	100MPa
BT	140MPa
BU	200MPa
YY	客户自定义

过程连接

GM	M20x1.5
GN	NPT1/2
NN	NPT1/2 F内螺纹
GO	G1/4
NO	G1/4 F内螺纹
GP	G1/2
NP	G1/2 F内螺纹
GQ	NPT3/4
GR	G1
GS	G2
GT	NPT1/4
NT	NPT1/4 F内螺纹
1A	DIN 11851 DN25
1B	DIN 11851 DN32
1C	DIN 11851 DN40
1D	DIN 11851 DN50
DA	EN/DIN 法兰 DN25 PN10–40 B1
DB	EN/DIN 法兰 DN32 PN10–40 B1
DC	EN/DIN 法兰 DN40 PN10–40 B1
DD	EN/DIN 法兰 DN50 PN10–40 B1
DE	EN/DIN 法兰 DN80 PN10–40 B1
AA	ASME 法兰 1" 300lbs RF
AB	ASME 法兰 1–1/2" 150lbs RF
AC	ASME 法兰 1–1/2" 300lbs RF
AD	ASME 法兰 2" 150lbs RF
AE	ASME 法兰 2" 300lbs RF
AF	ASME 法兰 3" 150lbs RF
AG	ASME 法兰 3" 300lbs RF
AH	ASME 法兰 4" 150lbs RF
AI	ASME 法兰 4" 300lbs RF
HK	HG/T20592 法兰 DN25 PN10/40 RF
HA	HG/T20592 法兰 DN50 PN10/40 RF
HB	HG/T20592 法兰 DN63 PN10/40 RF
HC	HG/T20592 法兰 DN80 PN10/40 RF
HD	HG/T20615 法兰 NPS 2" Cl.150 RF
HE	HG/T20615 法兰 NPS 3" Cl.150 RF
HF	HG/T20615 法兰 NPS 2" Cl.300 RF
HG	HG/T20615 法兰 NPS 3" Cl.300 RF
YY	客户自定义

压力类型

G	表压
A	绝压
M	负压

膜片类型

S	316L
P	PFA镀层
H	哈氏合金
T	钽膜片
G	镀金膜片
Y	客户自定义

精度等级

C	0.1%FS
F	0.25%FS

10	20	30			40	50	60	70	80

PK660 压力变送器

选型规则：

需求: 隔爆认证、M20通讯接口、4–20mA Hart + 显示器、1MPa绝压和G1/2、316L膜片、0.1%FS

选择型号：
PK660–CM8BEAGPSC

PK662 齐平膜卫生压力变送器

产品认证

CE

Ex NEPSI
Ex ia ⅡC T4 Ga

Ex NEPSI
Ex d ⅡC T6 Gb

RoHS



应用场景

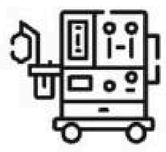

医疗设备



制药设备

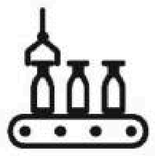

食品机械

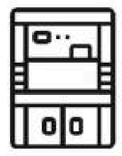

卫生无菌测量领域

产品特性

测量范围	综合精度	输出信号	通讯接口	过程连接
-100kPa...40MPa表压、负压及绝压	0.1%FS	4...20mA 、0...5V 、0...10V、Modbus、HART等	铝壳体+M20、NPT1/2等可定制形式	G1/2平膜型、M20×1.5平膜型、卡箍平膜型

产品描述

此产品是高精度齐平膜卫生压力变送器，综合精度达到0.1%FS，且全温区补偿，性能优越且稳定。

产品为齐平膜卫生型设计，保证了产品能应用于：医疗设备、制药设备、食品机械和卫生无菌测量领域。

产品采用高性能的调理芯片及集成电路，将传感器毫伏或毫安信号转换成标准电压、电流或数字信号，可以直接与上位机、PLC、各类智能仪表及控制监测平台直接通讯。

技术参数

应用场合	表压、绝压、负压测量
测量量程	–0.1MPa.....0.....40MPa
综合精度	0.1%FS
过载压力	1.5倍
响应时间	<5ms（上升到90%FS）
介质温度	–20.....70° C
环境温度	–40.....85° C
供电电压	DC24V（10...30 V DC）
输出信号	4...20mA 、0...5V、0...10V、Modbus、HART
密封等级	IP65
连接材质	不锈钢304、不锈钢316
膜片材质	不锈钢316
稳定性能	0.1%FS/年
过程连接	螺纹，卡箍
电气接口	M20、NPT1/2、G1/2、M12

规格尺寸

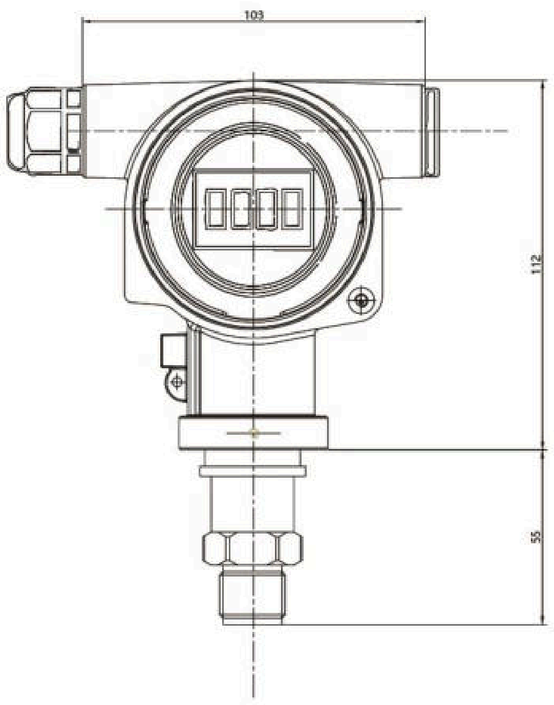

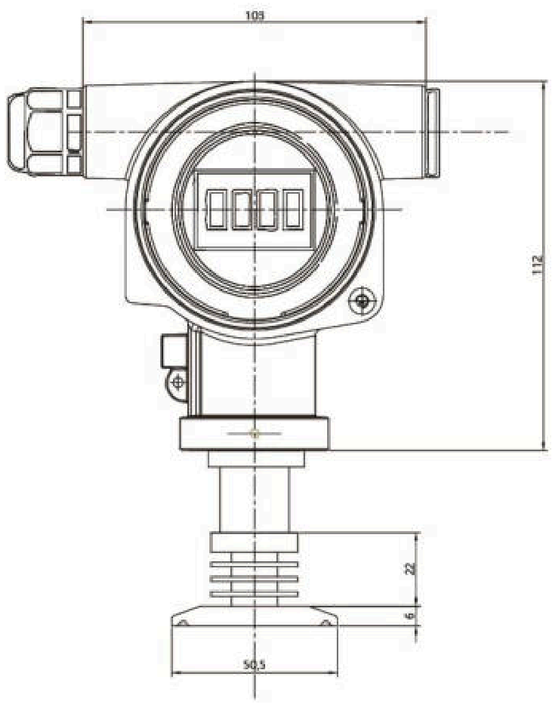

认证

A 普通型

B NEPSI Ex ia IIC T4

C NEPSI Ex d IIC T6

E NEPSI Ex d ia IIC T6

壳体+通讯接口

M 铝壳体 + 缆塞 M20

L 铝壳体 + 缆塞 G1/2

N 铝壳体 + 缆塞 NPT1/2

K 铝壳体 + 缆塞 M12

Y 客户自定义

输出

1 4–20mA

2 4–20mA + 显示器

3 0–10V

4 0–10V + 显示器

5 Modbus

6 Modbus + 显示器

7 4–20mA Hart

8 4–20mA Hart + 显示器

量程

BA 40kPa

BB 100kPa

BW 200kPa

BC 400kPa

BD 600kPa

BE 1MPa

BF 1.6MPa

BG 2.5MPa

BH 4MPa

BI 10MPa

BM 20MPa

BN 30MPa

BK 40MPa

YY 客户自定义

压力类型

G 表压

A 绝压

M 负压

过程连接

PR G1 平膜型

PP G1/2 平膜型

PM M20x1.5 平膜型

TA 卡箍 平膜型（ϕ50.5）

YY 客户自定义

10 20 30 40 50 60

PK662 齐平膜卫生压力变送器

选型规则：

需求: 隔爆认证、M20通讯接口、4–20mA Hart + 显示器、1MPa表压和G1/2平膜

选择型号：PK662–CM8BEGPP

PK664 高温压力变送器



产品认证

CE　Ex NEPSI Ex ia ⅡC T4 Ga　Ex NEPSI Ex d ⅡC T6 Gb　RoHS

应用场景

石油石化　钢铁冶金　水处理系统　测量和控制领域

产品特性

测量范围	综合精度	介质温度	连接材质	膜片材质
–100kPa... 60MPa表压、负压及绝压	0.1%FS	–40...250℃	不锈钢304、不锈钢316、防腐材质	不锈钢316

产品描述

此产品作为高温压力变送器，综合精度高达0.1%FS，可测量介质温度范围:–40...250℃，用于稳定地测量和监测高温蒸汽、热油等高温介质的压力。广泛应用于石油石化、各类化工、钢铁冶金、水处理系统和工业测量和控制领域。

产品采用高性能的调理芯片及集成电路，将传感器毫伏或毫安信号转换成标准电压、电流或数字信号，可以直接与上位机、PLC、各类智能仪表及控制监测平台直接通讯。

技术参数

应用场合	表压、绝压、负压测量
测量量程	–0.1MPa.....0.....60MPa
综合精度	0.1%FS
过载压力	1.5倍
响应时间	<5ms（上升到90%FS）
介质温度	–40.....250° C
环境温度	–40.....85° C
供电电压	DC24V（10...30 V DC）
输出信号	4...20mA 、0...5V、0...10V、Modbus、HART
密封等级	IP65
连接材质	不锈钢304、不锈钢316、防腐材质
膜片材质	不锈钢316
稳定性能	0.1%FS/年
过程连接	螺纹，法兰，卡箍
电气接口	M20、NPT1/2、G1/2、M12

规格尺寸

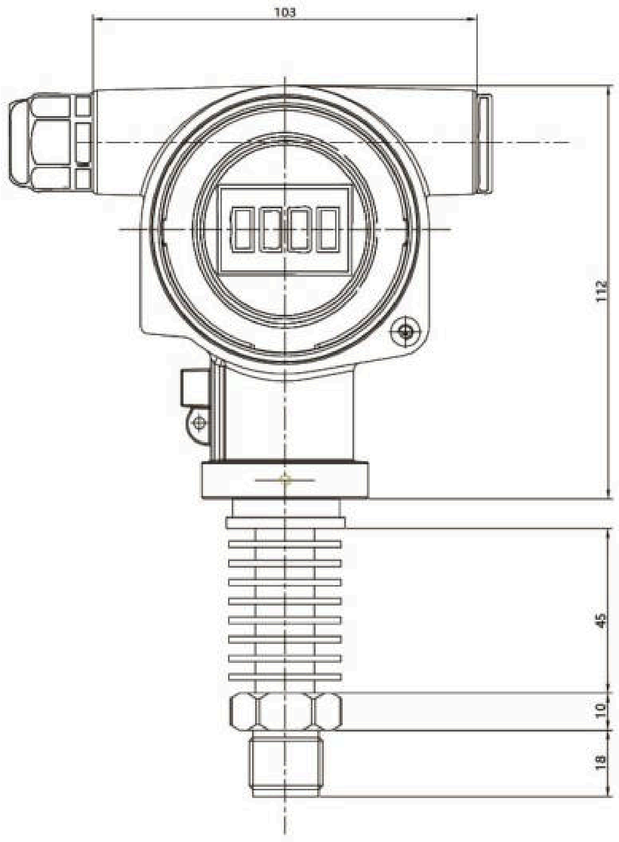

认证

A 普通型

B NEPSI Ex ia IIC T4

C NEPSI Ex d IIC T6

E NEPSI Ex d ia IIC T6

壳体+通讯接口

M 铝壳体 + 缆塞 M20

L 铝壳体 + 缆塞 G1/2

N 铝壳体 + 缆塞 NPT1/2

K 铝壳体 + 缆塞 M12

Y 客户自定义

输出

1 4–20mA

2 4–20mA + 显示器

3 0–10V

4 0–10V + 显示器

5 Modbus

6 Modbus + 显示器

7 4–20mA Hart

8 4–20mA Hart + 显示器

量程

BA 40kPa

BB 100kPa

BW 200kPa

BC 400kPa

BD 600kPa

BE 1MPa

BF 1.6MPa

BG 2.5MPa

BH 4MPa

BI 10MPa

BM 20MPa

BN 30MPa

BK 40MPa

BL 60MPa

YY 客户自定义

压力类型

G 表压

A 绝压

M 负压

过程连接

GM M20x1.5

GN NPT1/2

NN NPT1/2 F内螺纹

GO G1/4

NO G1/4 F内螺纹

GP G1/2

NP G1/2 F内螺纹

GQ NPT3/4

GR G1

GS G2

GT NPT1/4

NT NPT1/4 F内螺纹

YY 客户自定义

膜片类型

S 316L

P PFA镀层

H 哈氏合金

T 钽膜片

G 镀金膜片

Y 客户自定义

10 20 30 40 50 60 70

PK664 高温压力变送器

选型规则：

需求: 隔爆认证、M20通讯接口、4–20mA Hart + 显示器、1MPa表压和G1/4

选择型号：PK664–CM8BEGGOS

PK66X 定制型压力变送器

温馨提示

- 如您在PK660、PK662、PK664中无法匹配到适合您需求的产品

PK66X是满足您需求的产品。

PK66X是可以根据客户的实际需求提供个性化定制的系列。



定制服务

- 您可以根据实际需求提供需要的指标和参数，我们的工程师为您提供个性化定制服务。

一般的定制化范围是：温度范围更宽，精度的特殊性，量程的特殊性，外观尺寸的特殊性，信号输出的特殊性，材质的特殊性等。您的个性化定制需求包含但不限于以上的要求。

具体需求请与我们的销售工程师联系。

定制型号

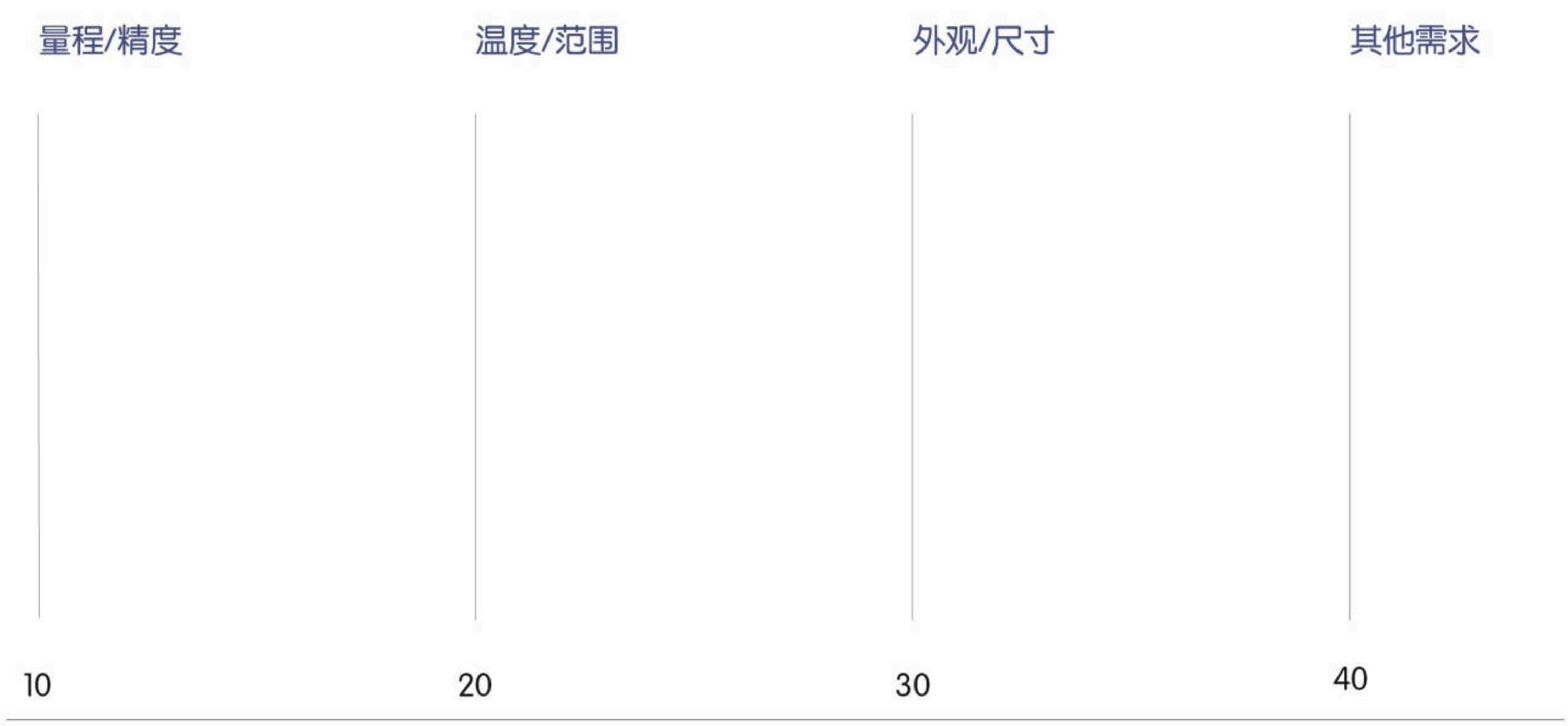

PK66X 高精度定制型压力变送器

注意：PK66X是可以根据客户需求定制，具体请联系当地销售或拨打客服热线：4000575603。

PK860 压力变送器

产品认证

CE

Ex NEPSI Ex ia ⅡC T4 Ga

Ex NEPSI Ex d ⅡC T6 Gb

RoHS



应用场景


石油化工

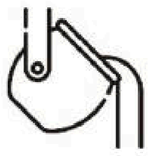
钢铁冶金

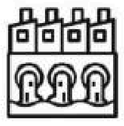
水处理系统

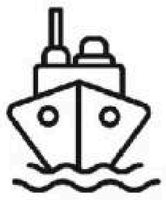
船舶制造


工业测量和控制领域

产品特性

测量范围	综合精度	输出信号	连接材质	膜片材质
–100kPa... 60MPa表压、负压及绝压	0.05%FS、0.075%FS、0.1%FS	4...20mA 、0...5V 、0...10V、Modbus、HART	不锈钢304、不锈钢316、双相钢、哈氏合金、锆材等	不锈钢316、哈氏合金、钽、PFA涂层、镀金

产品描述

此产品的压力变送器，综合精度达到了0.05%FS，压力量程宽广：–100kPa...60MPa，表压、负压和绝压压力类型齐全，且年度漂移非常小，0.05%FS/年。性能非常稳定，长期稳定性卓越。

产品取得了本安和隔爆防爆型认证，高可靠性性能广泛应用于：石油石化、钢铁冶金、水处理系统、船舶制造、工业测量和控制领域。

产品采用高性能的调理芯片及集成电路，将传感器毫伏或毫安信号转换成标准电压、电流或数字信号，可以直接与上位机、PLC、各类智能仪表及控制监测平台直接通讯。

连接材质和膜片材质类型丰富，不锈钢304、不锈钢316、防腐材质、哈氏合金、钛合金等，可以根据现场工况选择最适合的材质。

技术参数

应用场合	表压、绝压、负压测量
测量量程	–0.1MPa.....0.....60MPa
综合精度	0.05%FS、0.075%FS、0.1%FS
过载压力	1.5倍
响应时间	<5ms（上升到90%FS）
介质温度	–20.....70° C
环境温度	–40.....85° C
供电电压	DC24V（10...30 V DC）
输出信号	4...20mA 、0...5V、0...10V、Modbus、HART
密封等级	IP65
连接材质	不锈钢304、不锈钢316、双相钢、哈氏合金、锆材等
膜片材质	不锈钢316、哈氏合金、钽、PFA涂层、镀金
稳定性能	0.05%FS/年
过程连接	螺纹，法兰
电气接口	M20、NPT1/2、G1/2、M12

规格尺寸

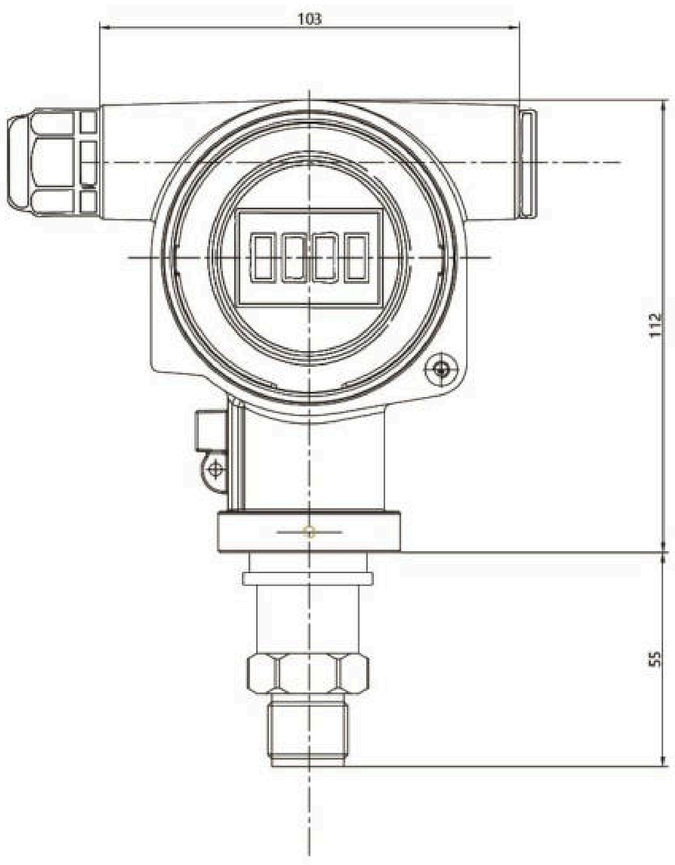

PK860

认证

A	普通型
B	NEPSI Ex ia IIC T4
C	NEPSI Ex d IIC T6
E	NEPSI Ex d ia IIC T6

壳体+通讯接口

M	铝壳体 + 缆塞 M20
L	铝壳体 + 缆塞 G1/2
N	铝壳体 + 缆塞 NPT1/2
K	铝壳体 + 缆塞 M12
Y	客户自定义

输出

1	4–20mA
2	4–20mA + 显示器
3	0–10V
4	0–10V + 显示器
5	Modbus
6	Modbus + 显示器
7	4–20mA Hart
8	4–20mA Hart + 显示器

量程

MA	10kPa
BA	40kPa
BB	100kPa
BW	200kPa
BC	400kPa
BD	600kPa
BE	1MPa
BF	1.6MPa
BG	2.5MPa
BH	4MPa
BI	10MPa
BM	20MPa
BN	30MPa
BK	40MPa
BL	60MPa
YY	客户自定义

压力类型

G	表压
A	绝压
M	负压

过程连接

GM	M20x1.5
GN	NPT1/2
NN	NPT1/2 F内螺纹
GO	G1/4
NO	G1/4 F内螺纹
GP	G1/2
NP	G1/2 F内螺纹
GQ	NPT3/4
GR	G1
GS	G2
GT	NPT1/4
NT	NPT1/4 F内螺纹
1A	DIN 11851 DN25
1B	DIN 11851 DN32
1C	DIN 11851 DN40
1D	DIN 11851 DN50
DA	EN/DIN 法兰 DN25 PN10–40 B1
DB	EN/DIN 法兰 DN32 PN10–40 B1
DC	EN/DIN 法兰 DN40 PN10–40 B1
DD	EN/DIN 法兰 DN50 PN10–40 B1
DE	EN/DIN 法兰 DN80 PN10–40 B1
AA	ASME 法兰 1" 300lbs RF
AB	ASME 法兰 1–1/2" 150lbs RF
AC	ASME 法兰 1–1/2" 300lbs RF
AD	ASME 法兰 2" 150lbs RF
AE	ASME 法兰 2" 300lbs RF
AF	ASME 法兰 3" 150lbs RF
AG	ASME 法兰 3" 300lbs RF
AH	ASME 法兰 4" 150lbs RF
AI	ASME 法兰 4" 300lbs RF
HK	HG/T20592 法兰 DN25 PN10/40 RF
HA	HG/T20592 法兰 DN50 PN10/40 RF
HB	HG/T20592 法兰 DN63 PN10/40 RF
HC	HG/T20592 法兰 DN80 PN10/40 RF
HD	HG/T20615 法兰 NPS 2" Cl.150 RF
HE	HG/T20615 法兰 NPS 3" Cl.150 RF
HF	HG/T20615 法兰 NPS 2" Cl.300 RF
HG	HG/T20615 法兰 NPS 3" Cl.300 RF
YY	客户自定义

过程连接材质

L	304
S	316L
D	双相钢
H	哈氏合金
Z	锆材
Y	客户自定义

膜片类型

S	316L
P	PFA镀层
H	哈氏合金
T	钽膜片
G	镀金膜片
Y	客户自定义

精度

A	0.05%
B	0.075%
C	0.1%

10	20	30	40	50	60	70	80	90

PK860 压力变送器

选型规则：

需求: 隔爆认证、M20通讯接口、4–20mA Hart + 显示器、1MPa表压、0.05%FS、G1/4和 螺纹材质316L

选择型号：PK860–CM8BEGGOSSA

PK864 高温压力变送器

产品认证

CE

Ex NEPSI
Ex ia Ⅱ C T4 Ga

Ex NEPSI
Ex d Ⅱ C T6 Gb

RoHS



应用场景

石油化工

钢铁冶金

水处理系统

测量和控制领域

产品特性

测量范围	综合精度	介质温度	连接材质	膜片材质
-100kPa... 60MPa表压、负压及绝压	0.05%FS、0.075%FS、0.1%FS	-40...250℃	不锈钢304、不锈钢316、双相钢、哈氏合金、锆材等	不锈钢316、哈氏合金、钽、PFA涂层、镀金

产品描述

此产品作为高温压力变送器，综合精度达到了0.05%FS，且年度漂移非常小，0.05%FS/年，性能非常稳定，长期稳定性卓越，测量介质温度范围:-40...250℃，用于稳定地测量和监测高温蒸汽、热油等高温介质的压力。广泛应用于石油化工、各类化工、钢铁冶金、水处理系统和工业测量和控制领域。

产品采用高性能的调理芯片及集成电路，将传感器毫伏或毫安信号转换成标准电压、电流或数字信号，可以直接与上位机、PLC、各类智能仪表及控制监测平台直接通讯。

连接材质和膜片材质类型丰富，不锈钢304、不锈钢316、防腐材质、哈氏合金等，可以根据现场工况选择最适合的材质。

技术参数

应用场合	表压、绝压、负压测量
测量量程	-0.1MPa.....0.....60MPa
综合精度	0.05%FS、0.075%、0.1%FS
过载压力	1.5倍
响应时间	<5ms（上升到90%FS）
介质温度	-40.....250° C
环境温度	-40.....85° C
供电电压	DC24V（10...30 V DC）
输出信号	4...20mA 、0...5V、0...10V、Modbus、HART
密封等级	IP65
连接材质	不锈钢304、不锈钢316、双相钢、哈氏合金、锆材等
膜片材质	不锈钢316、哈氏合金、钽、PFA涂层、镀金
稳定性能	0.05%FS/年
过程连接	螺纹，法兰，卡箍
电气接口	M20、NPT1/2、G1/2、M12

规格尺寸

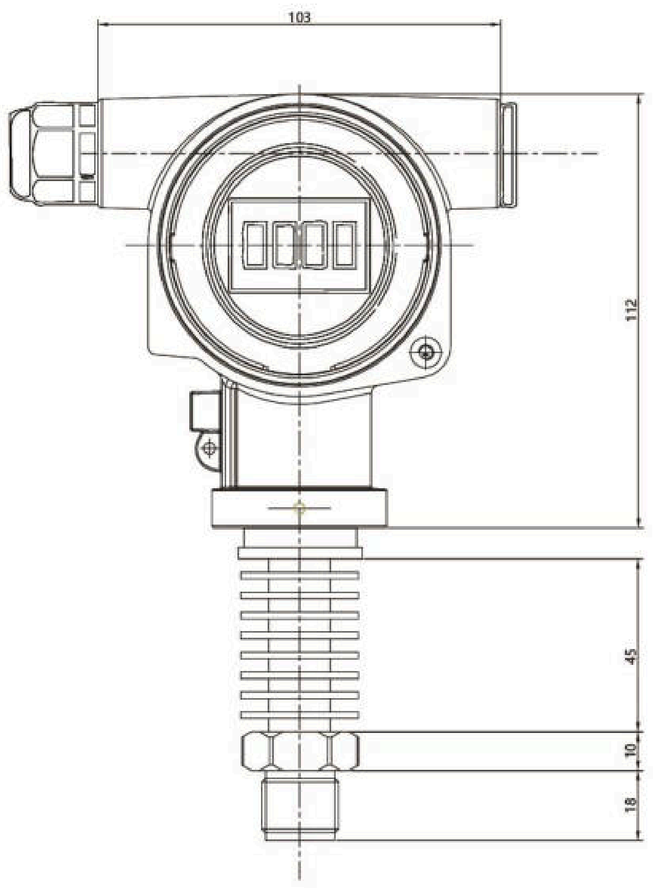

认证

A 普通型

B NEPSI Ex ia IIC T4

C NEPSI Ex d IIC T6

E NEPSI Ex d ia IIC T6

壳体+通讯接口

M 铝壳体 + 缆塞 M20

L 铝壳体 + 缆塞 G1/2

N 铝壳体 + 缆塞 NPT1/2

K 铝壳体 + 缆塞 M12

Y 客户自定义

输出

1 4–20mA

2 4–20mA + 显示器

3 0–10V

4 0–10V + 显示器

5 Modbus

6 Modbus + 显示器

7 4–20mA Hart

8 4–20mA Hart + 显示器

量程

BA 40kPa

BB 100kPa

BW 200kPa

BC 400kPa

BD 600kPa

BE 1MPa

BF 1.6MPa

BG 2.5MPa

BH 4MPa

BI 10MPa

BM 20MPa

BN 30MPa

BK 40MPa

BL 60MPa

YY 客户自定义

压力类型

G 表压

A 绝压

M 负压

过程连接

GM M20x1.5

GN NPT1/2

NN NPT1/2 F内螺纹

GO G1/4

NO G1/4 F内螺纹

GP G1/2

NP G1/2 F内螺纹

GQ NPT3/4

GR G1

GS G2

GT NPT1/4

NT NPT1/4 F内螺纹

1A DIN 11851 DN25

1B DIN 11851 DN32

1C DIN 11851 DN40

1D DIN 11851 DN50

DA EN/DIN 法兰 DN25 PN10–40 B1

DB EN/DIN 法兰 DN32 PN10–40 B1

DC EN/DIN 法兰 DN40 PN10–40 B1

DD EN/DIN 法兰 DN50 PN10–40 B1

DE EN/DIN 法兰 DN80 PN10–40 B1

AA ASME 法兰 1" 300lbs RF

AB ASME 法兰 1–1/2" 150lbs RF

AC ASME 法兰 1–1/2" 300lbs RF

AD ASME 法兰 2" 150lbs RF

AE ASME 法兰 2" 300lbs RF

AF ASME 法兰 3" 150lbs RF

AG ASME 法兰 3" 300lbs RF

AH ASME 法兰 4" 150lbs RF

AI ASME 法兰 4" 300lbs RF

HK HG/T20592 法兰 DN25 PN10/40 RF

HA HG/T20592 法兰 DN50 PN10/40 RF

HB HG/T20592 法兰 DN63 PN10/40 RF

HC HG/T20592 法兰 DN80 PN10/40 RF

HD HG/T20615 法兰 NPS 2" Cl.150 RF

HE HG/T20615 法兰 NPS 3" Cl.150 RF

HF HG/T20615 法兰 NPS 2" Cl.300 RF

HG HG/T20615 法兰 NPS 3" Cl.300 RF

YY 客户自定义

过程连接材质

L 304

S 316L

D 双相钢

H 哈氏合金

Z 锆材

Y 客户自定义

膜片类型

S 316L

P PFA镀层

H 哈氏合金

T 钽膜片

G 镀金膜片

Y 客户自定义

精度

A 0.05%

B 0.075%

C 0.1%

10 20 30 40 50 60 70 80 90

PK864 高温压力变送器

选型规则：

需求: 隔爆认证、M20通讯接口、4–20mA Hart + 显示器、1MPa表压、0.05%FS、G1/4和螺纹材质 316L

选择型号：PK864–CM8BEGGOSSA

PK866 隔膜压力变送器

产品认证

CE　Ex NEPSI Ex ia ⅡC T4 Ga　Ex NEPSI Ex d ⅡC T6 Gb　RoHS



应用场景

石油石化　钢铁冶金　水处理系统　测量和控制领域

产品特性

测量范围	综合精度	介质温度	连接材质	膜片材质
-100kPa... 40MPa表压、负压及绝压	0.05%FS、0.075%FS、0.1%FS	-40...400℃	不锈钢304、不锈钢316、双相钢、哈氏合金、锆材等	不锈钢316、哈氏合金、钽、PFA涂层、镀金

产品描述

此产品作为隔膜压力变送器，综合精度达到了0.05%FS，且年度漂移非常小，0.05%FS/年。性能非常稳定，长期稳定性卓越。

测量介质温度范围:-40...400℃，用于稳定地测量和监测高温蒸汽、热油等高温介质的压力。广泛应用于石油石化、各类化工、钢铁冶金、水处理系统和工业测量和控制领域。

产品采用高性能的调理芯片及集成电路，将传感器毫伏或毫安信号转换成标准电压、电流或数字信号，可以直接与上位机、PLC、各类智能仪表及控制监测平台直接通讯。

连接材质和膜片材质类型丰富，不锈钢304、不锈钢316、防腐材质、哈氏合金、钛合金等，可以根据现场工况选择最适合的材质。

技术参数

应用场合	表压、绝压、负压测量
测量量程	–0.1MPa.....0.....40MPa
综合精度	0.05%FS、0.075%、0.1%FS
过载压力	1.5倍
响应时间	<5ms（上升到90%FS）
介质温度	–40.....400° C
环境温度	–40.....85° C
供电电压	DC24V（10...30 V DC）
输出信号	4...20mA 、0...5V、0...10V、Modbus、HART
密封等级	IP65
连接材质	不锈钢304、不锈钢316、双相钢、哈氏合金、锆材等
膜片材质	不锈钢316、哈氏合金、钽、PFA涂层、镀金
稳定性能	0.05%FS/年
过程连接	螺纹，法兰，卡箍
电气接口	M20、NPT1/2、G1/2、M12

规格尺寸

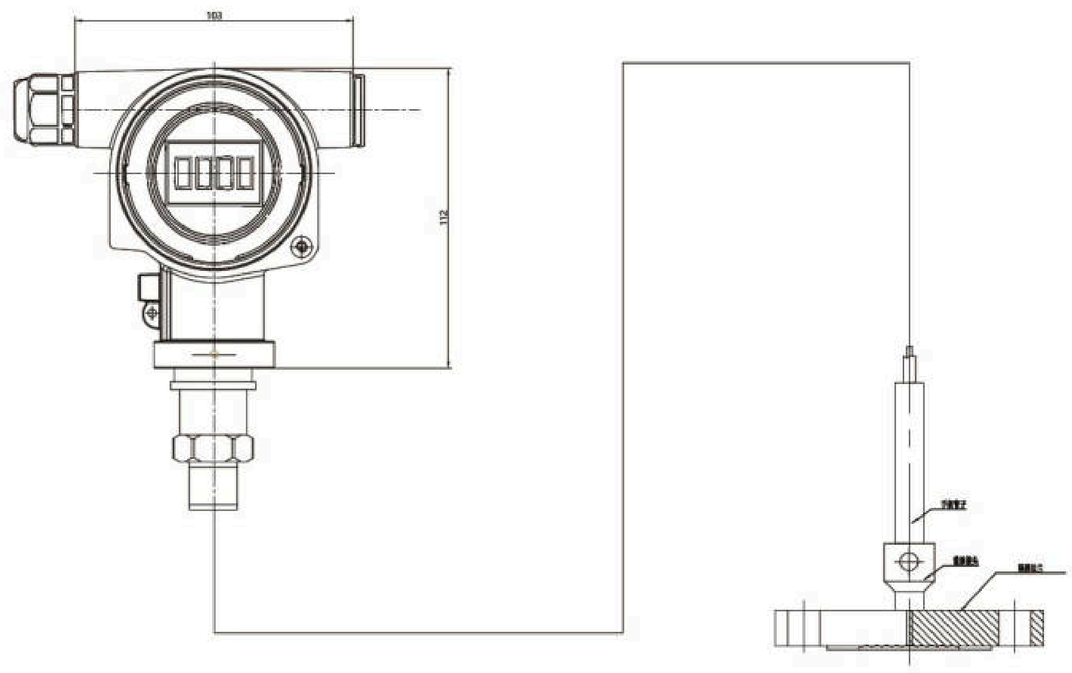

PK866

认证

A 普通型

B NEPSI Ex ia IIC T4

C NEPSI Ex d IIC T6

E NEPSI Ex d ia IIC T6

壳体+通讯接口

M 铝壳体 + 缆塞 M20

L 铝壳体 + 缆塞 G1/2

N 铝壳体 + 缆塞 NPT1/2

K 铝壳体 + 缆塞 M12

Y 客户自定义

输出

1 4–20mA

2 4–20mA + 显示器

3 0–10V

4 0–10V + 显示器

5 Modbus

6 Modbus + 显示器

7 4–20mA Hart

8 4–20mA Hart + 显示器

量程

BA 40kPa

BB 100kPa

BC 400kPa

BD 600kPa

BE 1MPa

BF 1.6MPa

BG 2.5MPa

BH 4MPa

BI 10MPa

BK 40MPa

BL 60MPa

YY 客户自定义

压力类型

G 表压

A 绝压

M 负压

过程连接

GM M20x1.5

GN NPT1/2

NN NPT1/2 F内螺纹

GO G1/4

NO G1/4 F内螺纹

GP G1/2

NP G1/2 F内螺纹

GQ NPT3/4

GR G1

GS G2

GT NPT1/4

NT NPT1/4 F内螺纹

1A DIN 11851 DN25

1B DIN 11851 DN32

1C DIN 11851 DN40

1D DIN 11851 DN50

DA EN/DIN 法兰 DN25 PN10–40 B1

DB EN/DIN 法兰 DN32 PN10–40 B1

DC EN/DIN 法兰 DN40 PN10–40 B1

DD EN/DIN 法兰 DN50 PN10–40 B1

DE EN/DIN 法兰 DN80 PN10–40 B1

AA ASME 法兰 1" 300lbs RF

AB ASME 法兰 1–1/2" 150lbs RF

AC ASME 法兰 1–1/2" 300lbs RF

AD ASME 法兰 2" 150lbs RF

AE ASME 法兰 2" 300lbs RF

AF ASME 法兰 3" 150lbs RF

AG ASME 法兰 3" 300lbs RF

AH ASME 法兰 4" 150lbs RF

AI ASME 法兰 4" 300lbs RF

HK HG/T20592法兰 DN25 PN10/40 RF

HA HG/T20592 法兰 DN50 PN10/40 RF

HB HG/T20592 法兰 DN63 PN10/40 RF

HC HG/T20592 法兰 DN80 PN10/40 RF

HD HG/T20615 法兰 NPS 2" Cl.150 RF

HE HG/T20615 法兰 NPS 3" Cl.150 RF

HF HG/T20615 法兰 NPS 2" Cl.300 RF

HG HG/T20615 法兰 NPS 3" Cl.300 RF

YY 客户自定义

过程连接材质

L 304

S 316L

D 双相钢

H 哈氏合金

Z 锆材

Y 客户自定义

过程结构

A 标准型

C 毛细管型 …米

E 毛细管型 (PVC保护管) …米

膜片类型

S 316L

P PFA镀层

H 哈氏合金

T 钽膜片

G 镀金膜片

Y 客户自定义

精度

A 0.05%

B 0.075%

C 0.1%

10 20 30 40 50 60 70 80 90 100

PK866 隔膜压力变送器

选型规则：

需求: 隔爆认证、M20通讯接口、4–20mA Hart + 显示器、1MPa表压、0.05%FS、G1/4和螺纹 316L

选择型号：PK866–CM8BEGGOSASA

PK86X 定制型压力变送器

温馨提示



- 如您在PK860、PK864、PK866中无法匹配到适合您需求的产品
  PK86X是满足您需求的产品。
  PK86X是可以根据客户的实际需求提供个性化定制的系列。

定制服务

- 您可以根据实际需求提供需要的指标和参数，我们的工程师为您提供个性化定制服务。
  一般的定制化范围是：温度范围更宽，精度的特殊性，量程的特殊性，外观尺寸的特殊性，信号输出的特殊性，材质的特殊性等。您的个性化定制需求包含但不限于以上的要求。
  具体需求请与我们的销售工程师联系。

定制型号

量程/精度	温度/范围	外观/材质	其他需求

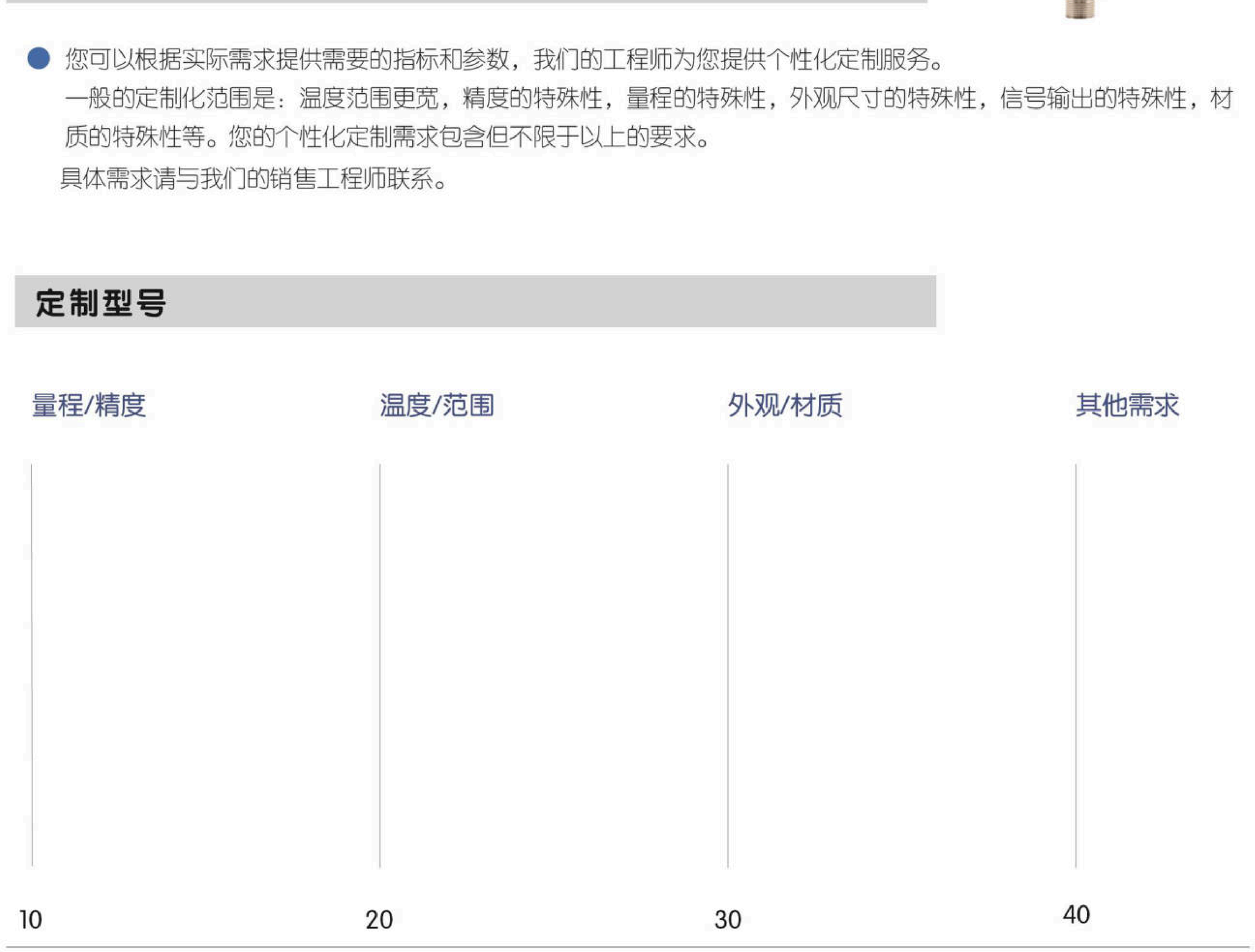

PK86X 单晶硅定制型压力变送器

注意：PK86X是可以根据客户需求定制，具体请联系当地销售或拨打客服热线：4000575603。

PK960 差压变送器

产品认证

CE

Ex NEPSI
Ex ia ⅡC T4 Ga

Ex NEPSI
Ex d ⅡC T6 Gb

RoHS



应用场景

石油化工　钢铁冶金　水处理系统　船舶制造　工业测量和控制领域

产品特性

测量范围	综合精度	输出信号	连接材质	膜片材质
0.....4MPa差压	0.05%FS 、0.075%FS、0.1%FS	4...20mA 、0...5V 、0...10V、Modbus、HART	不锈钢304、不锈钢316	不锈钢316、哈氏合金、钽、PFA涂层

产品描述

此产品是差压变送器，综合精度最高达到了0.05%FS，且年度漂移非常小，0.05%FS/年。性能非常稳定，长期稳定性卓越。产品取得了本安和隔爆防爆型认证，高可靠性性能广泛应用于：石油化工、钢铁冶金、水处理系统、船舶制造、工业测量和控制领域。

产品采用高性能的调理芯片及集成电路，将传感器毫伏或毫安信号转换成标准电压、电流或数字信号，可以直接与上位机、PLC、各类智能仪表及控制监测平台直接通讯。

连接材质和膜片材质类型丰富，不锈钢304、不锈钢316、防腐材质、哈氏合金、钛合金等，可以根据现场工况选择最适合的材质。

技术参数

应用场合	差压测量
测量量程	0.....4MPa
综合精度	0.05%FS、0.075%FS、0.1%FS
过载压力	单边过压最大10MPa
最大静压	双边静压最大25MPa
响应时间	<5ms（上升到90%FS）
介质温度	-20.....70° C
环境温度	-40.....85° C
供电电压	DC24V（10...30 V DC）
输出信号	4...20mA 、0...5V、0...10V、Modbus、HART
密封等级	IP65
连接材质	不锈钢304、不锈钢316
膜片材质	不锈钢316、哈氏合金、钽、PFA涂层
稳定性能	0.05%FS/年
过程连接	螺纹，法兰
电气接口	M20、NPT1/2、G1/2、M12

规格尺寸

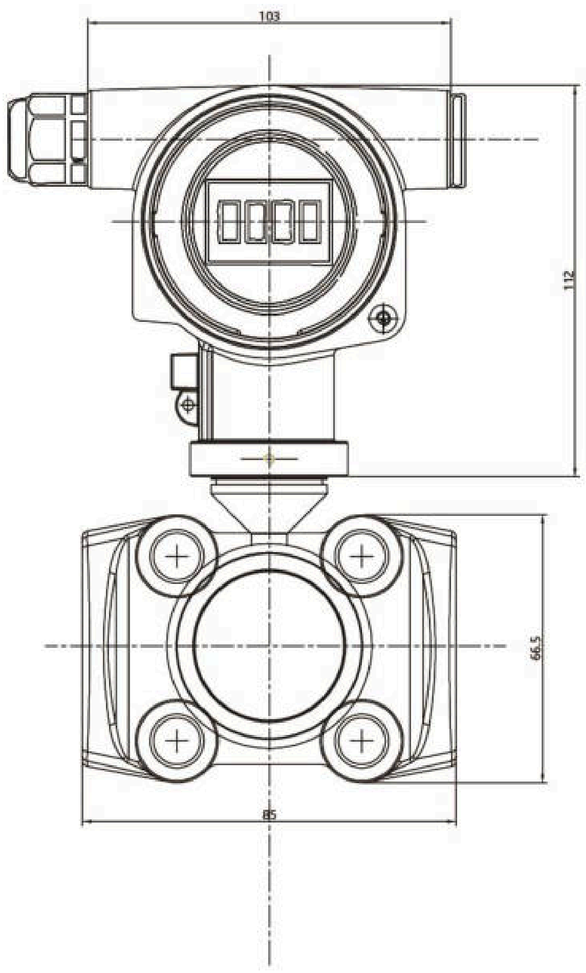

认证

A	普通型
B	NEPSI Ex ia IIC T4
C	NEPSI Ex d IIC T6
E	NEPSI Ex d ia IIC T6

壳体+通讯接口

M	铝壳体 + 缆塞 M20
L	铝壳体 + 缆塞 G1/2
N	铝壳体 + 缆塞 NPT1/2
K	铝壳体 + 缆塞 M12
Y	客户自定义

量程

DA	1kPa
DB	3kPa
DC	10kPa
DD	40kPa
DE	100kPa
DF	400kPa
DG	600kPa
DH	1MPa
DI	1.6MPa
DJ	2.5MPa
DK	4MPa
YY	客户自定义

输出

1	4–20mA
2	4–20mA + 显示器
3	0–10V
4	0–10V + 显示器
5	Modbus
6	Modbus + 显示器
7	4–20mA Hart
8	4–20mA Hart + 显示器

膜片类型

S	316L
P	PFA镀层
H	哈氏合金
T	钽膜片
G	镀金膜片
Y	客户自定义

过程连接

UA	NPT1/4–18 M10安装孔
UB	NPT1/4–18 M10安装孔，包括气阀x2
UC	NPT1/4–18 M10安装孔，包括NPT1/2堵头X2，气阀x2

精度

A	0.05%
B	0.075%
C	0.1%

10	20	30	40	50	60	70

PK960 差压变送器

选型规则：

需求: 隔爆认证、M20通讯接口、4–20mA Hart + 显示器、1MPa、0.05%FS、316L和NPT1/4–18 IEC61518 UNF7/16–20安装孔

选择型号：PK960–CM8DHSUA

PK967 单侧隔膜差压变送器

产品认证

CE　Ex NEPSI Ex ia ⅡC T4 Ga　Ex NEPSI Ex d ⅡC T6 Gb　RoHS

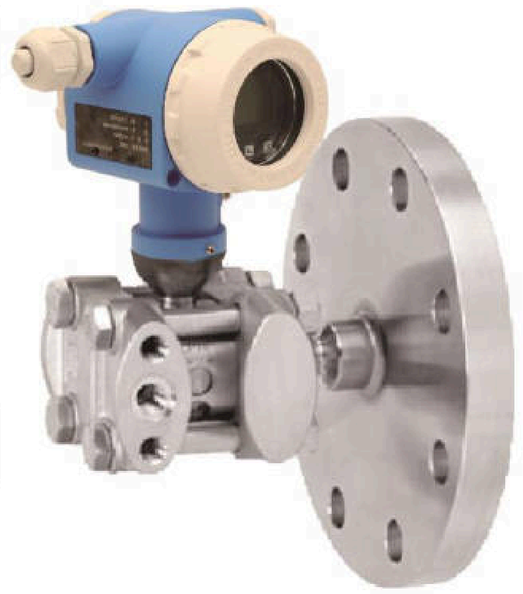

应用场景

石油化工　钢铁冶金　水处理系统　船舶制造　工业测量和控制领域

产品特性

测量范围	综合精度	输出信号	连接材质	膜片材质
0.....4MPa差压	0.05%FS 、0.075%FS、0.1%FS	4...20mA 、0...5V 、0...10V、Modbus、HART	不锈钢304、不锈钢316	不锈钢316、哈氏合金、钽、PFA涂层

产品描述

此产品是单侧隔膜差压变送器，综合精度最高达到了0.05%FS，且年度漂移非常小，0.05%FS/年。性能非常稳定，长期稳定性卓越。产品取得了本安和隔爆防爆型认证，高可靠性性能广泛应用于：石油化工、钢铁冶金、水处理系统、船舶制造、工业测量和控制领域。

产品采用高性能的调理芯片及集成电路，将传感器毫伏或毫安信号转换成标准电压、电流或数字信号，可以直接与上位机、PLC、各类智能仪表及控制监测平台直接通讯。

连接材质和膜片材质类型丰富，不锈钢304、不锈钢316、防腐材质、哈氏合金、钛合金等，可以根据现场工况选择最适合的材质。

技术参数

应用场合	差压测量
测量量程	0.....4MPa
综合精度	0.05%FS、0.075%FS、0.1%FS
过载压力	单边过压最大10MPa
过载压力	双边静压最大25MPa
响应时间	<5ms（上升到90%FS）
介质温度	-40.....400° C（取决于填充液）
环境温度	-40.....85° C
供电电压	DC24V（10...30 V DC）
输出信号	4...20mA 、0...5V、0...10V、Modbus、HART
密封等级	IP65
连接材质	不锈钢304、不锈钢316
膜片材质	不锈钢316、哈氏合金、钽、PFA涂层
稳定性能	0.05%FS/年
过程连接	螺纹，法兰
电气接口	M20、NPT1/2、G1/2、M12

规格尺寸

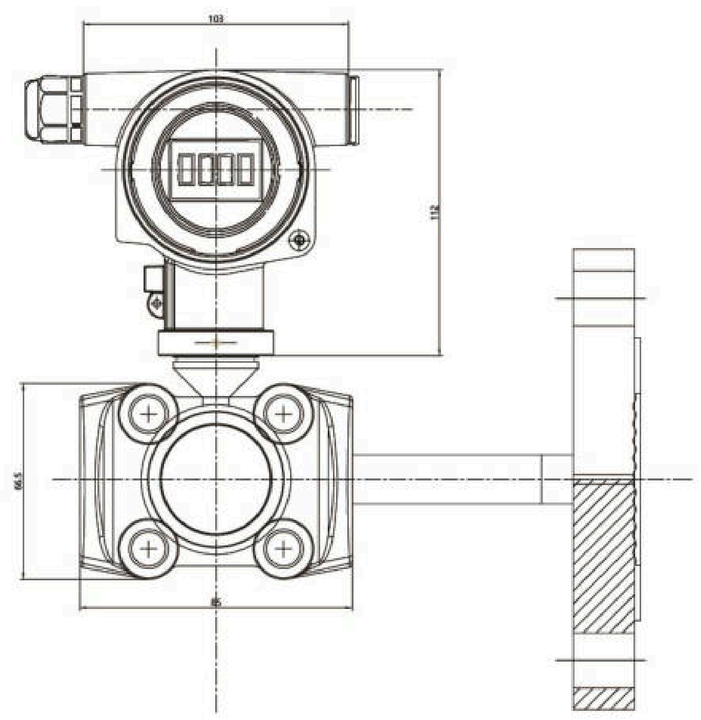

认证

A 普通型

B NEPSI Ex ia IIC T4

C NEPSI Ex d IIC T6

E NEPSI Ex d ia IIC T6

壳体+通讯接口

M 铝壳体 + 缆塞 M20

L 铝壳体 + 缆塞 G1/2

N 铝壳体 + 缆塞 NPT1/2

K 铝壳体 + 缆塞 M12

Y 客户自定义

输出

1 4–20mA

2 4–20mA + 显示器

3 0–10V

4 0–10V + 显示器

5 Modbus

6 Modbus + 显示器

7 4–20mA Hart

8 4–20mA Hart + 显示器

量程

DA 1kPa

DB 3kPa

DC 10kPa

DD 40kPa

DE 100kPa

DF 400kPa

DG 600kPa

DH 1MPa

DI 1.6MPa

DJ 2.5MPa

DK 4MPa

YY 客户自定义

膜片类型

S 316L

P PFA镀层

H 哈氏合金

T 钽膜片

G 镀金膜片

Y 客户自定义

过程结构

E 单侧隔膜支架型

F 单侧隔膜毛细型（不锈钢保护套）…米

G 单侧隔膜毛细型(PVC保护管）…米

过程连接

DA EN/DIN 法兰 DN25 PN10–40 B1

DB EN/DIN 法兰 DN32 PN10–40 B1

DC EN/DIN 法兰 DN40 PN10–40 B1

DD EN/DIN 法兰 DN50 PN10–40 B1

DE EN/DIN 法兰 DN80 PN10–40 B1

DS 隔膜延伸法兰DN80 PN10–40 B1, 50/100/200）

AA ASME 法兰 1" 300lbs RF

AB ASME 法兰 1–1/2" 150lbs RF

AC ASME 法兰 1–1/2" 300lbs RF

AD ASME 法兰 2" 150lbs RF

AE ASME 法兰 2" 300lbs RF

AF ASME 法兰 3" 150lbs RF

AG ASME 法兰 3" 300lbs RF

AS 隔膜延伸法兰NPS 3" Cl.150 RF （2/4/6/8）

AH ASME 法兰 4" 150lbs RF

AI ASME 法兰 4" 300lbs RF

AP 隔膜延伸法兰NPS 4" Cl.150 RF,（2/4/6/8）

HA HG/T20592 法兰 DN50 PN10/40 RF

HB HG/T20592 法兰 DN63 PN10/40 RF

HC HG/T20592 法兰 DN80 PN10/40 RF

HD HG/T20615 法兰 NPS 2" Cl.150 RF

HE HG/T20615 法兰 NPS 3" Cl.150 RF

HF HG/T20615 法兰 NPS 2" Cl.300 RF

HG HG/T20615 法兰 NPS 3" Cl.300 RF

TA 卫生型 ISO2852 1"

TB 卫生型 ISO2852 1–1/2 “

TC 卫生型 ISO2852 2"

TD 卫生型 ISO2852 2–1/2 “

1A DIN 11851 DN25

1B DIN 11851 DN32

1C DIN 11851 DN40

1D DIN 11851 DN50

GM M20x1.5 标准孔

GN MNPT1/2，标准外螺纹

NN FNPT1/2，标准内螺纹

GQ MNPT3/4, 标准外螺纹

GO G1/4

GP G1/2

GR G1

RA R1/2

YY 特殊选型

精度

A 0.05%

B 0.075%

C 0.1%

10 20 30 40 50 60 70 80

PK967 单侧隔膜差压变送器

选型规则：

需求: 隔爆认证、M20通讯接口、4–20mA Hart + 显示器、1MPa、0.05%FS、316L、单侧隔膜支架型和G1/4

选择型号：PK967–CM8DHSEGOA

PK968 双侧隔膜差压变送器

产品认证

CE

Ex NEPSI
Ex ia ⅡC T4 Ga

Ex NEPSI
Ex d ⅡC T6 Gb

RoHS



应用场景

石油化工

钢铁冶金

水处理系统

船舶制造

工业测量和控制领域

产品特性

测量范围	综合精度	输出信号	连接材质	膜片材质
0.....4MPa差压	0.05%FS 、0.075%FS、0.1%FS	4...20mA 、0...5V 、0...10V、Modbus、HART	不锈钢304、不锈钢316	不锈钢316、哈氏合金、钽、PFA涂层

产品描述

此产品是双侧隔膜差压变送器，综合精度最高达到了0.05%FS，且年度漂移非常小，0.05%FS/年。性能非常稳定，长期稳定性卓越。产品取得了本安和隔爆防爆型认证，高可靠性性能广泛应用于：石油化工、钢铁冶金、水处理系统、船舶制造、工业测量和控制领域。

产品采用高性能的调理芯片及集成电路，将传感器毫伏或毫安信号转换成标准电压、电流或数字信号，可以直接与上位机、PLC、各类智能仪表及控制监测平台直接通讯。

连接材质和膜片材质类型丰富，不锈钢304、不锈钢316、防腐材质、哈氏合金、钛合金等，可以根据现场工况选择最适合的材质。

技术参数

应用场合	差压测量
测量量程	0.....4MPa
综合精度	0.05%FS、0.075%FS、0.1%FS
过载压力	单边过压最大10MPa
最大静压	双边静压最大25MPa
响应时间	<5ms（上升到90%FS）
介质温度	-40.....400° C（取决于填充液）
环境温度	-40.....85° C
供电电压	DC24V（10...30 V DC）
输出信号	4...20mA 、0...5V、0...10V、Modbus、HART
密封等级	IP65
连接材质	不锈钢304、不锈钢316
膜片材质	不锈钢316、哈氏合金、钽、PFA涂层
稳定性能	0.05%FS/年
过程连接	螺纹，法兰
电气接口	M20、NPT1/2、G1/2、M12

规格尺寸

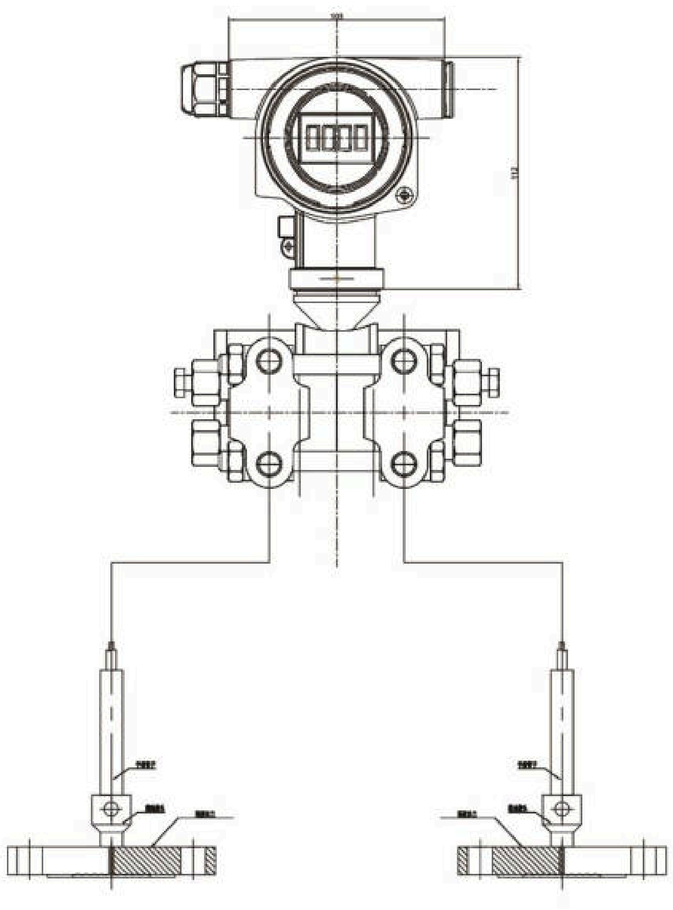

认证

A 普通型

B NEPSI Ex ia IIC T4

C NEPSI Ex d IIC T6

E NEPSI Ex d ia IIC T6

壳体+通讯接口

M 铝壳体 + 缆塞 M20

L 铝壳体 + 缆塞 G1/2

N 铝壳体 + 缆塞 NPT1/2

K 铝壳体 + 缆塞 M12

Y 客户自定义

输出

1 4–20mA

2 4–20mA + 显示器

3 0–10V

4 0–10V + 显示器

5 Modbus

6 Modbus + 显示器

7 4–20mA Hart

8 4–20mA Hart + 显示器

量程

DA 1kPa

DB 3kPa

DC 10kPa

DD 40kPa

DE 100kPa

DF 400kPa

DG 600kPa

DH 1MPa

DI 1.6MPa

DJ 2.5MPa

DK 4MPa

YY 客户自定义

膜片类型

S 316L

P PFA镀层

H 哈氏合金

T 钽膜片

G 镀金膜片

Y 客户自定义

过程结构

D 双侧隔膜毛细型（不锈钢保护套） …米

H 双侧隔膜毛细型 (PVC保护管）…米

过程连接

DA EN/DIN 法兰 DN25 PN10–40 B1

DB EN/DIN 法兰 DN32 PN10–40 B1

DC EN/DIN 法兰 DN40 PN10–40 B1

DD EN/DIN 法兰 DN50 PN10–40 B1

DE EN/DIN 法兰 DN80 PN10–40 B1

DS 隔膜延伸法兰DN80 PN10–40 B1, 50/100/200）

AA ASME 法兰 1" 300lbs RF

AB ASME 法兰 1–1/2" 150lbs RF

AC ASME 法兰 1–1/2" 300lbs RF

AD ASME 法兰 2" 150lbs RF

AE ASME 法兰 2" 300lbs RF

AF ASME 法兰 3" 150lbs RF

AG ASME 法兰 3" 300lbs RF

AS 隔膜延伸法兰NPS 3" Cl.150 RF （2/4/6/8）

AH ASME法兰 4" 150lbs RF

AI ASME法兰 4" 300lbs RF

AP 隔膜延伸法兰NPS 4" Cl.150 RF,（2/4/6/8）

HA HG/T20592 法兰 DN50 PN10/40 RF

HB HG/T20592 法兰 DN63 PN10/40 RF

HC HG/T20592 法兰 DN80 PN10/40 RF

HD HG/T20615 法兰 NPS 2" Cl.150 RF

HE HG/T20615 法兰NPS 3" Cl.150 RF

HF HG/T20615 法兰 NPS 2" Cl.300 RF

HG HG/T20615 法兰 NPS 3" Cl.300 RF

TA 卫生型 ISO2852 1"

TB 卫生型 ISO2852 1–1/2 “

TC 卫生型 ISO2852 2"

TD 卫生型 ISO2852 2–1/2 “

1A DIN 11851 DN25

1B DIN 11851 DN32

1C DIN 11851 DN40

1D DIN 11851 DN50

GM M20x1.5 标准孔

GN MNPT1/2，标准外螺纹

NN FNPT1/2，标准内螺纹

GQ MNPT3/4, 标准外螺纹

GO G1/4

GP G1/2

GR G1

RA R1/2

YY 特殊选型

精度

A 0.05%

B 0.075%

C 0.1%

10	20	30	40	50	60	70	80

PK968 双侧隔膜差压变送器

选型规则：

需求: 隔爆认证、M20通讯接口、4–20mA Hart + 显示器、1MPa、0.05%FS、316L、双侧隔膜毛细型（不锈钢保护套）和G1/4

选择型号：PK968–CM8DHSDGOA

PK409 小型差压变送器

产品认证

CE Ex NEPSI Ex ia IIC T4 Ga RoHS



应用场景



楼宇自动化

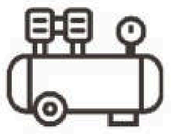

HVAC 暖通空调



医疗设备



测量和控制领域

产品特性

测量范围	综合精度	介质温度	输出信号	电气连接
0...35kPa...3.5MPa, 差压	0.2%FS	-20...70℃	4...20mA 、0...5V 、0...10V等	屏蔽线、航空接插件、赫斯曼接头、防水插头、派克连接器等

产品描述

此产品作为小型差压变送器，芯体是差压充油芯体，具体高精度、高稳定性、优异的长期稳定性和可靠性。

广泛应用于恒压供水系统、泵和压缩机、液压/气动系统、各类测量和控制领域。

产品采用高性能的调理芯片及集成电路，将传感器毫伏或毫安信号转换成标准电压、电流或数字信号，可以直接与上位机、PLC、各类智能仪表及控制监测平台直接通讯。

结构紧凑，安装小巧，不锈钢接口，保证坚固耐用，

IP65防护等级和本安认证让产品可以适应各类严苛的工况和介质。

技术参数

应用场合	差压测量
测量量程	0.....35kPa.....3.5MPa
综合精度	0.2级
过载压力	1.5倍
最大静压	20MPa
响应时间	5ms（上升到90%FS）
介质温度	–20.....70° C
环境温度	–40.....85° C
供电电压	DC24V（10...30 V DC）、DC3…5V(I2C)
输出信号	4...20mA 、0...5V、0...10V、Modbus、HART
密封等级	IP65
连接材质	不锈钢304、不锈钢316
膜片材质	不锈钢316
稳定性能	0.2%FS/年
过程连接	螺纹
电气接口	屏蔽线、航空接插件、紧线螺母、赫斯曼、派克连接器

规格尺寸

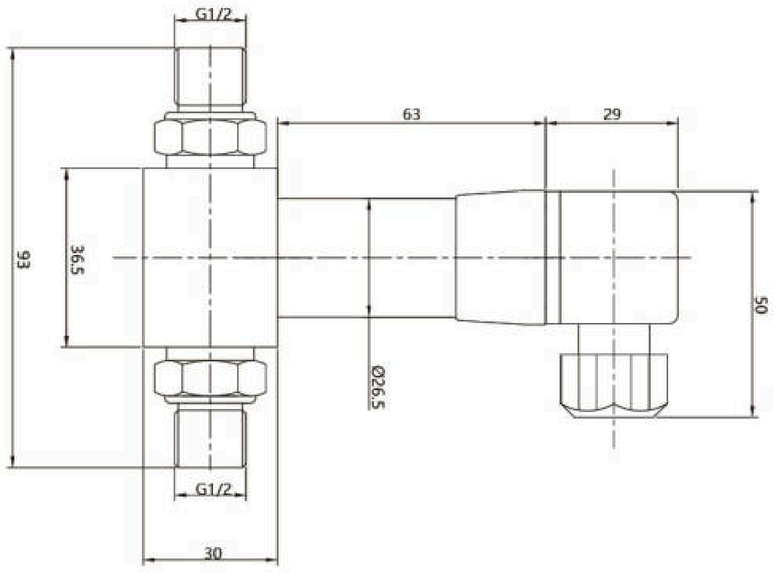

电气连接

4–20mA电流输出

赫斯曼接头	针脚	描述	M12	针脚	描述
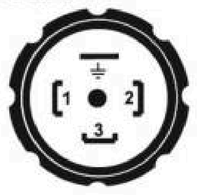	1	电源+	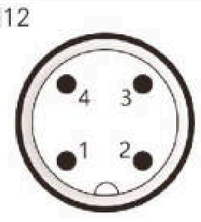	1	电源+
	2	电源–		2	电源–
	3	N/C		3	N/C
	4	⏚		4	N/C

0–10V、0–5V电压输出

赫斯曼接头	针脚	描述	M12	针脚	描述
	1	电源+	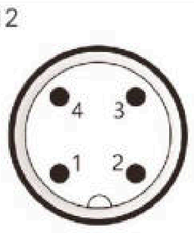	1	电源+
	2	电源–/电压–		2	电源–/电压–
	3	电压+		3	电压+
	4	⏚		4	N/C

认证

A 普通型

B NEPSI Ex ia IIC T4

壳体+通讯接口

A 标准（不锈钢） + M12

B 标准（不锈钢） + 赫斯曼插头 M16

D 标准（不锈钢） + 航空插头型

E 标准（不锈钢） + 防水插头型

H 精巧（不锈钢） + 赫斯曼插头 M16

J 精巧（不锈钢） + M12

K 精巧（不锈钢） + 防水型

L 精巧（不锈钢） + 派克型

Y 客户自定义

输出

1 4–20mA

2 4–20mA + 显示器

3 0–10V

4 0–10V + 显示器

5 Modbus

6 Modbus + 显示器

7 4–20mA Hart

8 4–20mA Hart + 显示器

D I2C通讯

量程

DA 70kPa

DB 100kPa

DC 200kPa

DD 350kPa

DE 700kPa

DF 1MPa

DG 2MPa

DH 3.5MPa

YY 客户自定义

过程连接

GM M20x1.5

GN NPT1/2

NN NPT1/2 F内螺纹

GO G1/4

NO G1/4 F内螺纹

GP G1/2

NP G1/2 F内螺纹

GT NPT1/4

NT NPT1/4 F内螺纹

YY 客户自定义

10	20	30	40	60

PK409 小型差压变送器

选型规则：

需求: 赫斯曼、4–20mA输出、1MPa表压和G1/4螺纹

选择型号：PK409–AB1DFGO

热电阻的选择注意项：
Notes for Selection

1，测温目的。

2，使用温度范围。需要考虑到实际测量温度的范围。

3，测量精度。应明确测量要求的精度，不能盲目追求高精度，因为精度越高，价格越贵，而且会给测量增加一些限制条件和不必要的麻烦。应选择满足测量要求，精度适宜的热电阻。

4，保护管的选择。应根据文献、资料，选择耐流体腐蚀的材料和形状，再结合实际应用中已经成熟应用的材料来选择。在500℃以下一般采用金属保护管。影响保护管寿命因素主要有：化学因素（对被测流体具有耐蚀性）和机械因素（磨损、振动、弯曲、温度变化等）。

5，响应速度。需要考虑管直径和保护管内充填物。

6，测量场所。考虑保护管长度，安装方式（固定法兰、固定螺纹、有无插孔等）和防爆结构。

7，接线方式。选择哪种规格的接线盒、接线柱和螺旋定位端子等。

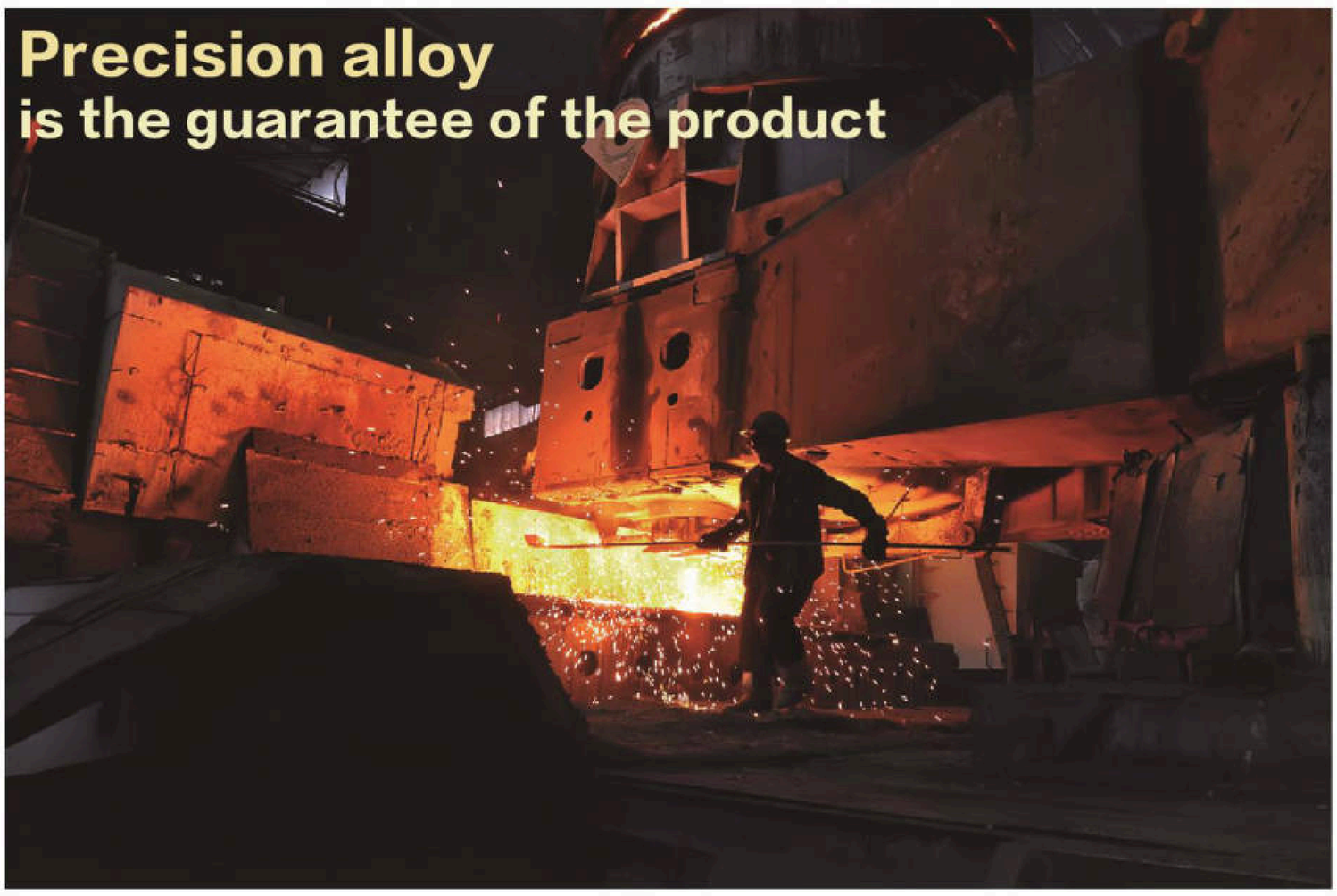

热电偶的选择五项：
Notes for Selection

实际测温是很复杂的，要测得精确的温度，需要在掌握各种热电偶特性基础上，根据使用气氛、温度、参比端影响、测量对象等，正确地选择热电偶。

1，使用温度（t）。
当t=-200~300℃时，最好选用T型热电偶，它是廉金属热电偶中准确度最高的热电偶；也可以选择E型热电偶，它是廉金属热电偶中电动势率最大、灵敏度最高的热电偶。
当t＜1000℃时，多选用K型或N型热电偶，它们温度范围宽，高温下温度性能较稳定。
当t＜1300℃时，可选用N型或K型热电偶。
当t＞1300℃时，多选用R型或S型热电偶。
当t＞1400℃时，多选用B型热电偶。
当t＜1600℃时，短期可以选用R型或S型热电偶。
当t＞1800℃时，常选用钨铼热电偶。

2，使用气氛。使用气氛可以分为氧化性气氛、真空、还原性气氛。
氧化性气氛：当t＜1300℃时，多选用N型或K型，它们是廉金属热电偶中抗氧化性最强的热电偶。
真空、还原性气氛：当t＜950℃时，可选用J型热电偶，它既可以在氧化性气氛下工作，又可以在还原性气氛中使用。

3，减少或消除参比端温度的影响。
当t＜1000℃时，可选用镍钴-镍铝热电偶，参比端温度为0~300℃时，可忽略其影响，常用于飞机尾喷口排气温度的测量。
当t＞1000℃时，选用B型热电偶，一般可以忽略参比端温度的影响。

4，热电偶丝的直径与长度。
热电极直径和长度的选择是由热电极材料的价格、比电阻、测温范围及机械强度决定的。
实践证明，热电偶的使用温度与直径有关，选择大直径的热电极丝，虽然可以提高热电偶的使用温度和寿命，但要延长响应时间。
对于快速反应，必须选用小直径的热电极丝，测量端越小，越灵敏，但电阻也越大。如果热电极直径选择过小，会使测量线路的电阻值增大。
热电极丝长度的选择是由使用条件，即由插入深度决定的。
热电偶丝的直径与长度，虽不影响电动势的大小，但是它却直接与热电偶使用寿命、动态响应特性及线路电阻有关。

5，测量对象。
在一些特殊场合下，应依据测量对象的要求选择。

术语定义及单位换算

温度是一个重要的物理量。它是国际单位制（SI）中7个基本物理量之一，也是工业生产中主要的工艺参数。但是，要准确的测量温度是很困难的，无论采用准确度多么高的温度计，如果温度计选择不当，或者测试方法不适宜，均不能得到满意的结果。由此可以看出测温技术的重要性和复杂性。

温标：为了保证温度量值的统一和准确，应该建立一个用来衡量温度的标准尺度，简称温标。

ITS-90国际温标：

为了使用方便，国际上经协商，决定建议一种使用方便，又具有科技技术水平的温标，自1927年第七届国际计量大会决定的第一个国际温标ITS-27,后相继有ITS-48、IPTS-68和ITS-90。

ITS-90是1989年7月第77届国际计量委员会（CIPM）批准的国际温度咨询委员会（CCT）制定的新温标。我国从1994年1月1日起全面实行ITS-90国际温标。

ITS-90的热力学温度仍记作T,为了区别于以前的温标，用T90代表新温标的热力学温度，其单位仍是K。

与此并用的摄氏温度记为t_{90},单位是℃。T_{90}与t_{90}的关系仍为

$$t_{90}=T_{90}-273.15$$

1990年国际温标，是以定义固定点温度指定值及在这些固定点上分度过的标准仪器来实现热力学温标的，各固定点间的温度是依据内插公式使标准仪器的示值与国际温标的温度值相联系。

ITS-90定义固定点（17个）

序号	温度		物质①	状态②	W r(T 9 0)
	T90/K	t90/℃			
1	3～5	-270.15～-268.15	He	V	0.00119007
2	13.8033	-259.3467	e-H_2(或He)	T	
3	17	-256.15	e-H_2(或He)	V(或G)	
4	20.3	-252.85	e-H_2(或He)	V(或G)	
5	24.5561	-248.5939	Ne	T	0.00844974
6	54.3584	-218.7916	O_2	T	0.09171804
7	83.8058	-189.3442	Ar	T	0.21585975
8	234.3156	-38.8344	Hg	T	0.84414211
9	273.16	0.01	H_2O	T	1
10	302.9146	29.7646	Ga	M	1.11813889
11	429.7485	156.5985	In	F	1.60980185
12	505.078	231.928	Sn	F	1.89279768
13	692.677	419.527	Zn	F	2.5689173
14	933.473	660.323	A1	F	3.3760086
15	1234.93	961.78	Ag	F	4.28642053
16	1337.33	1064.18	Au	F	
17	1357.77	1084.62	Cu	F	

① 除^{3}He外所有物质都是天然同位素成分，e-H_2是平衡氢。

② 符号代表的意义：V为蒸气压点：T为三相点：G为气体温度计测定点：M,F分别为熔点、凝固点。

TC600 导线式热电偶

产品认证

CE

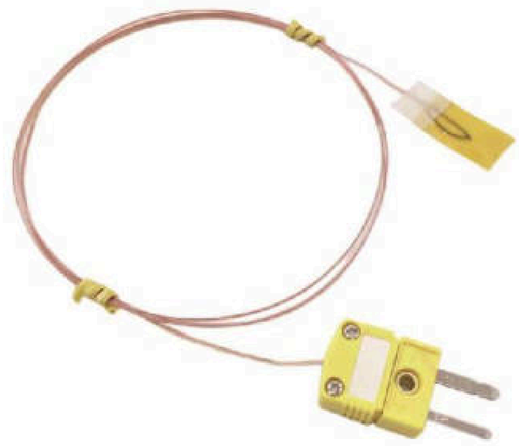

应用场景

机械设备

光伏半导体

暖通空调

制药设备

医疗器械

新能源

产品特性

温度范围	分度号	测温场景	产品丰富
-200...1600℃	R、S、B、K、N、E、J、T等	液体、气体等各类流体的测量各种结构的表面测量	产品精度等级、尺寸、规格、接头、安装方式等支持定制化

产品描述

热电偶是将温度量转化成电信号，便于实现温度的测量、控制和温度信号的放大变化等。

热电偶作为基本的温度测量单元，准确度较高，测温范围广，能适应各种测量场景的要求，也适用于远距离测量和自动控制。

广泛应用于各类机械设备、光伏半导体设备、新能源电池、暖通空调、食品制药卫生设备、医疗器械等。

技术参数

标准化热电偶的允差表：

名称		铂铑10-铂 铂铑13-铂	铂铑30- 铂铑6	镍铬-镍硅	镍铬-铜镍	铁-铜镍	铜-铜镍	镍铬硅-镍硅
分度号		S、R	B	K	E	J	T	N
允差	Ⅰ	0～1100℃ ±1℃ 1100～1600℃ ±[1＋(t－1100)×0.3%]℃	—	－40～1000℃ ±1.5℃ 或 ±0.4%t	－40～800℃ ±1.5℃ 或 ±0.4%t	－40～750℃ ±1.5℃ 或 ±0.4%t	－40～350℃ ±0.5℃ 或 ±0.4%t	－40～1000℃ ±1.5℃ 或 ±0.4%t
	Ⅱ	0～600℃ ±1.5℃ 600～1600℃ ±0.25%t	600～1700℃ ±0.25%t	－40～1200℃ ±2.5℃ 或 ±0.75%t	－40～900℃ ±2.5℃ 或 ±0.75%t	－40～750℃ ±2.5℃ 或 ±0.75%t	－40～350℃ ±1℃ 或 ±0.75%t	－40～1200℃ ±2.5℃ 或 ±0.75%t
	Ⅲ	—	600～800℃ ±4℃ 800～1700℃ ±0.5%t	－200～40℃ ±2.5℃ 或 ±1.5%t		—	－200～40℃ ±1℃ 或 ±1.5%t	－200～40℃ ±2.5℃ 或 ±1.5%t

测温形式：

1



常规型

2



贴片型

导线规格表：

AWG	外径		截面积	
	公制mm	英制inch	(mm2)	
20	0.813	0.032	0.5189	股数*直径
22	0.643	0.0253	0.5189	7*0.25
24	0.511	0.0201	0.2047	7*0.20
26	0.404	0.0159	0.1281	7*0.15
28	0.32	0.0126	0.0804	7*0.12
30	0.254	0.01	0.0507	7*0.10
36	0.127	0.005	0.0127	

各材料耐温表：

材料	最高耐温	是否防水
PVC	105	是
PFA	260	是
玻璃纤维	480	否
High silica 800	800	否

接线端结构：

1



U型端子

2



裸线式

3

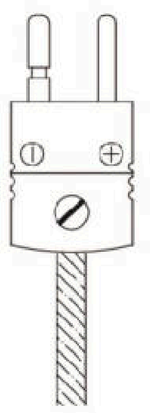

扁接插式

分度号	允差等级
B	1– Ⅰ级
S	2
R	3
K	Y–其他精度
E	
J	
T	
N	

测温形式
A– 常规型
B–贴片式
Y– 客户自定义

长度
_____mm

直径（AWG）
20
22
24
26
28
30
36
Y- 其他

电缆护套 绝缘
V– PVC
P– PFA
B– 玻璃纤维
H–High silica
Y– 客户自定义

接线端结构
B– 裸线式
U– U型端子
F– 扁接插式
Y– 自定义

特殊要求
XX–客户自定义

10 20 30 40 50 60 70 80

TC600导线式热电偶

选型规则：

需求: K型，I级，贴片式，2000mm，24AWG, PFA,扁接插式，测温范围：400~1000℃。

选择型号：TC600–K1B–2000*24–FF

TK800 铠装式热电偶

产品认证

CE



应用场景



石油化工

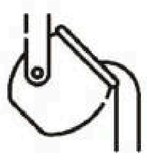

冶金



机械制造



食品卫生



电力核电



半导体光伏



新能源

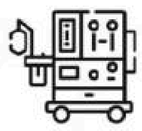

医疗器械

产品特性

温度范围	分度号	测温场景	产品丰富
-200...1600℃	R、S、B、K、N、E、J、T等	液体、气体等各类流体的测量 各种结构的表面测量	产品精度等级、尺寸、规格、接头、安装方式等支持定制化

产品描述

铠装热电偶规格选择多，品种全，可适应于各种场合。

热电偶材料的选择，应根据使用温度范围、允差范围及测量环境，正确选择铠装热电偶的直径和套管材料，这是提高使用寿命和测量精度的重要。铠装热电偶测量端有：露端型、接壳型、绝缘型三种类型。

一般选择绝缘型，只有在要求高速响应或处于非腐蚀性气体中采用露端型。绕性好，方便安装。

铠装热电偶可在其外经10倍的圆柱体上绕5圈，并可在多处位置弯曲。机械强度和耐压性能好，使用寿命长。

铠装热电偶在强烈振动、低温、高温、腐蚀性的场景下安全使用，并可承受高压，铠装热电偶气密性好，致密度高，寿命长。热电偶还有多点结构可以选择，可以针对具体需求，定制化提提供多点热电偶产品。

技术参数

标准化热电偶的允差表：

名称		铂铑10-铂 铂铑13-铂	铂铑30- 铂铑6	镍铬-镍硅	镍铬-铜镍	铁-铜镍	铜-铜镍	镍铬硅-镍硅
分度号		S、R	B	K	E	J	T	N
允差	Ⅰ	0～1100℃ ±1℃ 1100～1600℃ ±[1＋(t－1100)×0.3%]℃	—	－40～1000℃ ±1.5℃ 或 ±0.4%t	－40～800℃ ±1.5℃ 或 ±0.4%t	－40～750℃ ±1.5℃ 或 ±0.4%t	－40～350℃ ±0.5℃ 或 ±0.4%t	－40～1000℃ ±1.5℃ 或 ±0.4%t
	Ⅱ	0～600℃ ±1.5℃ 600～1600℃ ±0.25%t	600～1700℃ ±0.25%t	－40～1200℃ ±2.5℃ 或 ±0.75%t	－40～900℃ ±2.5℃ 或 ±0.75%t	－40～750℃ ±2.5℃ 或 ±0.75%t	－40～350℃ ±1℃ 或 ±0.75%t	－40～1200℃ ±2.5℃ 或 ±0.75%t
	Ⅲ	—	600～800℃ ±4℃ 800～1700℃ ±0.5%t	－200～40℃ ±2.5℃ 或 ±1.5%t		—	－200～40℃ ±1℃ 或 ±1.5%t	－200～40℃ ±2.5℃ 或 ±1.5%t

感温元件数量：

单支



双支

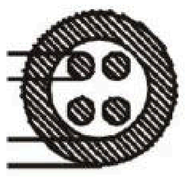

铠装护套材料耐高温耐腐蚀性能：

护套材料Inconel600：

Inconel 600是镍－铬－铁基固溶强化合金，具有良好的耐高温腐蚀和抗氧化性能,具有很好的抗蠕变断裂强度，推荐用在700℃以上的工作环境，在空气中使用的最高温度可达1200℃；

在核反应堆中一次和二次循环使用的高纯度水中具有很优秀的耐蚀性，尤其突出的性能是能够抵抗干和氯化氢的腐蚀，应用温度达 650℃。

广泛应用在核电工业、半导体光伏设备、光纤设备、燃烧炉、航空工业、石油化工等领域。

护套材料316不锈钢：

因316中添加了2%~3%的Mo元素，赋予了钢良好的耐还原性介质和耐点蚀能力，在各种有机酸、无机酸、碱、盐类、海水和侵蚀性工业气体中均有适宜的耐蚀性，在还原性酸性介质中其耐蚀性远优于304；

在空气中连续使用情况下，最高耐温可达850℃；

广泛应用于核电工业、石油化工、冶金、食品卫生医疗、海洋、各类侵蚀性工业气体等领域。

护套材料304不锈钢：

具有优良的耐腐蚀性，对蒸汽和各类燃烧气体具有优越的耐受性；

在空气中连续使用情况下，最高耐温可达800℃；

广泛应用于传统工业设备制造、石油化工、电力、食品卫生医疗等领域。

热电偶使用温度限：

热电偶分度号	热电极直径/mm	常用温度限/℃	过热使用温度限/℃
B	0.50	1500	1700
R S	0.50	1400	1600
K	0.65	650	850
	1.00	750	950
	1.60	850	1050
	2.30	900	1100
	3.20	1000	1200
N	0.65	850	900
	1.00	950	1000
	1.60	1050	1100
	2.30	1100	1150
	3.20	1200	1250
E	0.65	450	500
	1.00	500	550
	1.60	550	650
	2.30	600	750
	3.20	700	800
J	0.65	400	500
	1.00	450	550
	1.60	500	650
	2.30	550	750
	3.20	600	750
T	0.32	200	250
	0.65	200	250
	1.00	250	300
	1.60	300	350

各材料耐温表：

材料	最高耐温	是否防水
PVC	105	是
PFA	260	是
玻璃纤维	480	否
High silica 800	800	否

测量端形式：

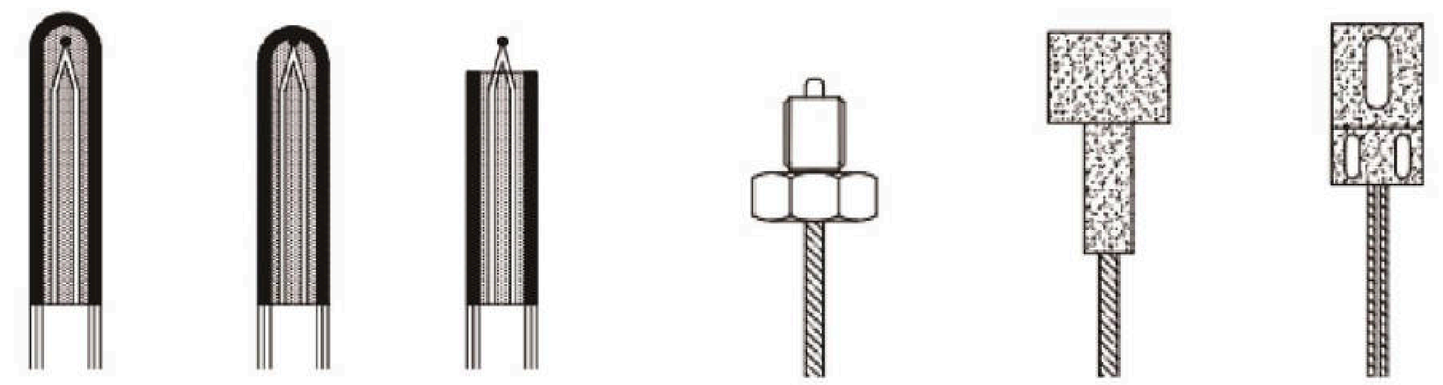

绝缘式　接壳式　露端型　螺钉式　磁吸式　贴片式

安装固定形式：

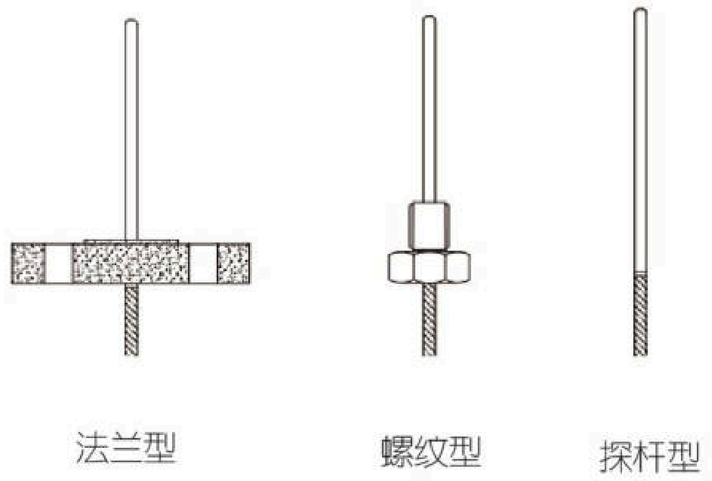

法兰型　螺纹型　探杆型

接线端结构：

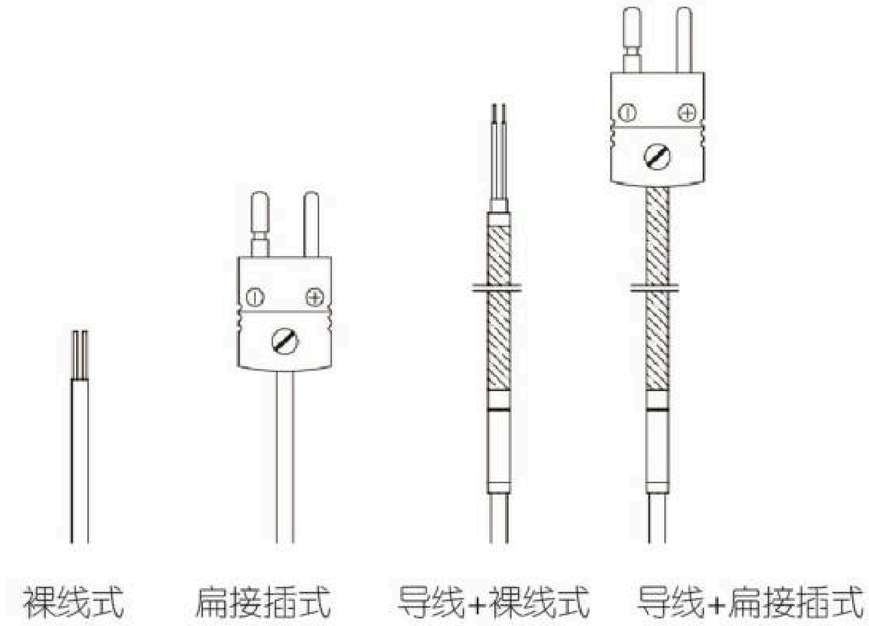

裸线式　扁接插式　导线+裸线式　导线+扁接插式

分度号

B

S

R

K

E

J

T

N

C

允差等级

1

2

3

Y – 其他精度

感温元件数量

A 单支

B 双支

Y 其他

测量端形式

E 露端型

S 绝缘式

C 接壳式

M 磁吸式

P 贴片式

B 螺钉式

Y–自定义

安装固定形式

A 探杆型

B 固定卡套螺纹

C 可动卡套螺纹

D 固定卡套法兰

E 可动卡套法兰

Y 自定义

探头长度

_____mm

Y–其他规格

探头外经

0.25–Ø0.25mm

0.5–Ø0.5mm

1.0–Ø1.0mm

1.5–Ø1.5mm

2.0–Ø2.0mm

2.5–Ø2.5mm

3.0–Ø3.0mm

4.0–Ø4.0mm

5.0–Ø5.0mm

6.0–Ø6.0mm

Y–其他规格

探头材质

L–304

S–316

N–Inconel

P–PFA涂层

C– 陶瓷

Y–特殊材料

接线端结构

B–裸线式

F–扁接插式

_____WB–导线长度+裸线接头

_____WF–导线长度+扁接插式

Y–自定义

特殊要求

XX–客户自定义

10 20 30 40 50 60 70 80 90 100

TK800 铠装式热电偶

选型规则：

需求: K型，I级，探杆型，探杆长度2米，直径1.5mm,扁接插式，测温范围：600~1000℃。

选择型号：TK800–K1ASA–2000*1.5N–FXX

W1000补偿导线

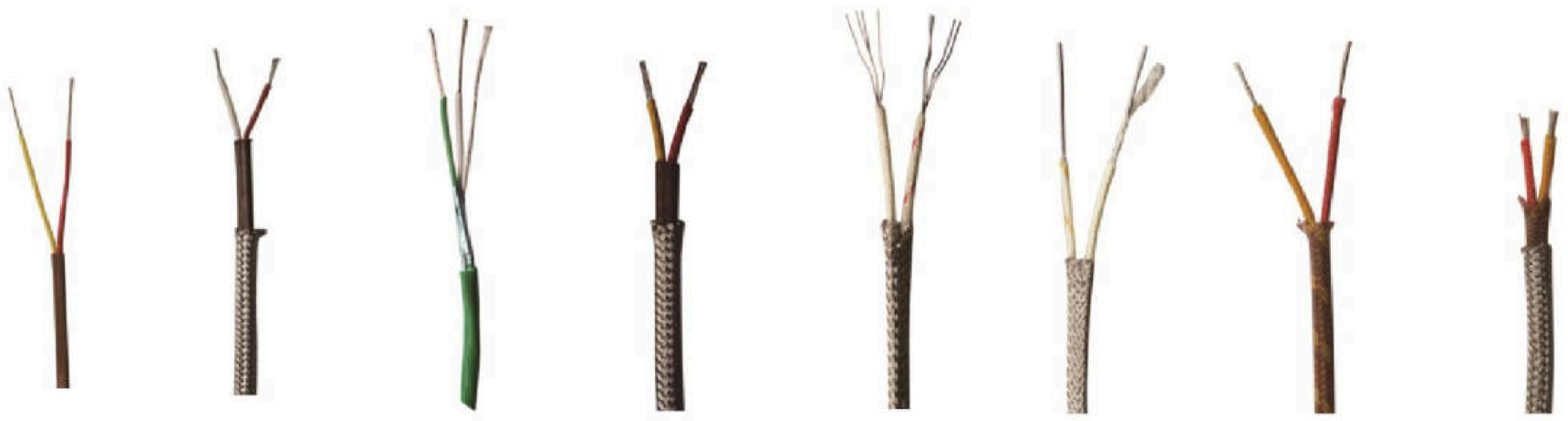

产品特性

匹配分度号	护套材料	导线尺寸	定制化
R、S、B、K、N、E、J、T等	PVC、PFA、玻璃纤维、High Silica等多种材料	提供多种线规供选择	可以根据温度范围、绝缘、屏蔽、防水等要求支持各种定制化

产品描述

补偿导线是：具有与所匹配的热电偶电动势标称值相同的一对带有绝缘层的导线。其作用是将热电偶的参比端延长到远离热源或环境温度较恒定的地方，以补偿他们与热电偶连接处温度变化所产生的误差。

当仪表与热电偶距离较远时，为了保证测量时的精度，最理想的解决方法是将热电偶按原来的金属线延长后连接，但这种方式精度高，但材料成本非常昂贵；可选择另一种与热电偶电动势特性相似的合金补偿，性价比高，更易于使用。

补偿导线可采用多股小直径导线来提高线路的挠性（Flexible），接线方便，也可以遮蔽外界干扰。

补偿导线质量选择的优劣，将直接影响温度测量和控制的准确度。

技术参数

导线规格表：

AWG	外径		截面积	
	公制mm	英制inch	(mm2)	
20	0.813	0.032	0.5189	股数*直径
22	0.643	0.0253	0.3247	7*0.25
24	0.511	0.0201	0.2047	7*0.20
26	0.404	0.0159	0.1281	7*0.15
28	0.32	0.0126	0.0804	7*0.12
30	0.254	0.01	0.0507	7*0.10
36	0.127	0.005	0.0127	

各材料耐温表：

材料	最高耐温	是否防水
PVC	105	是
PFA	260	是
玻璃纤维	480	否
High silica 800	800	否

电动势及允许误差：

用补偿导线的正、负极配对焊接成热电偶，当测量端温度分别为100℃、200℃，参比端温度为0℃时的电动势应分别符合相应热电偶的分度表，其允许误差符合以下表的规定。

匹配热电偶	补偿导线温度范围/ ℃	允许误差/ μV		热电偶测量端温度/
		精密级	普通级	
S	0~100/200	±30（±2.5℃）	±60（±5℃）	1000
R	0~100/200	±30（±2.5℃）	±60（±5℃）	1000
K	0~100/200	±44（±1.1℃）	±88（±2.2℃）	900
N	0~100/200	±43（±1.1℃）	±86（±2.2℃）	900
E	0~100/200	±81（±1.0℃）	±138（±1.7℃）	500
J	0~100/200	±62（±1.1℃）	±123（±2.2℃）	500
T	0~100/200	±30（±0.5℃）	±60（±1℃）	300

匹配热电偶

B

S

R

K

E

J

T

N

精度等级

S – 精密级

G– 一般型

绝缘层材料

V– PVC

F– PFA 260度

B– 玻璃纤维

H– High silica

Y – 客户自定义

护套材料

V– PVC

F– PFA

B– 玻璃纤维

H– High silica

Ni– 镍基合金

Y– 客户自定义

屏蔽

S-不锈钢编织

A-铝膜内屏蔽

SA-铝膜内+不锈钢编织

N-无

规格尺寸

7*0.3– 7股线*0.3mm直径

0.8– 0.8mm直径

7*0.2– 7股线*0.2mm直径

0.5– 0.5mm直径

7*0.12– 7股线*0.12mm直径

0.3– 0.3mm直径

0.127– 0.127mm直径

Y– 其他

特殊要求

XX–客户自定义

10 20 30 40 50 60 70

W1000补偿导线

选型规则：

需求: 配K型热电偶补偿导线，使用温度最高200℃，带屏蔽，7*0.2

选择型号：W1000–KSFFSA–7*0.2

RTD100 导线式铂电阻



产品认证

CE

应用场景

半导体光伏　机械制造　暖通空调　食品卫生　医疗器械　新能源

产品特性

温度范围	精度	导线各类材质可选	引线方式
–196…600℃	1/10B级、 AA级（1/3B） A级、 B级	四氟镀银屏蔽线、 PTFE绕包线、 高温屏蔽线等	2线、3线、4线

产品描述

铂电阻作为主要的热电阻方式，铂电阻是利用导体或半导体的电阻值随着温度变化来测量温度的元件之一。

PT100指的是标称电阻R0在0℃时的电阻值为100Ω的热电阻，PT1000指的是标称电阻R0在0℃时的电阻值为1000Ω的热电阻。

铂电阻因其准确度高、测温稳定性好、不需要参考点和各种结构兼容性，广泛应用于：机械制造、暖通空调、温控设备、食品卫生、医疗器械、新能源等各类领域。

技术参数

热电阻的允差等级和允差值如下表：

允差等级	温度范围			允差值
1/10B	(0~100) ℃			± (0.03℃+0.0005|t|)
AA (1/3B)	(-70~500) ℃	(-50~400) ℃		± (0.1℃+0.0017|t|)
A	(-70~500) ℃	(-50~400) ℃		± (0.15℃+0.002|t|)
B	(-196~150) ℃	(-70~500) ℃	(-50~400) ℃	± (0.3℃+0.005|t|)

注：表中 |t| 是以摄氏度表示温度的绝对值；A级以上允许偏差不适用于采用二线制的铂电阻。

铂热电阻的电阻–温度关系(工业用标准热电阻IEC751)：

适用于本标准的铂热电阻的电阻–温度关系如下：

(1)对于–200~0℃的温度范围： Rt=R0[1+At+Bt2+C (t–100℃) t3]

(2)对于0~850℃的温度范围： Rt=R0(1+At+Bt2)

(3)对于常用的工业铂热电阻，在以上两式中的常数值分别为：

A=3.90802×10–3℃–1；

B=–5.802×10–7 ℃–2；

C=–4.27350×10–12 ℃–4

对于满足以上关系式中铂热电阻的温度系数为：

α=0.003850Ω · Ω–1 · ℃–1(α定义为： α=(R100–R0)/100×R0Ω · Ω–1 · ℃–1)

在上述关系式中，R100为100℃时的电阻值，R0为0℃时的电阻值。

PT100和PT1000的区别

（1）灵敏度不同。PT1000的反应灵敏度比PT100高，PT1000温度变化一度，阻值增减和减小约3.8欧姆，PT100温度变化一度，阻值增减和减小约0.38欧姆。

（2）测量温度范围不同。PT1000适合测量小量程温度测量，PT100 适合测量稍大量程温度测量，它的工业原理：当PT1000在0摄氏度的时候他的阻值为1000欧姆，它的阻值会随着温度上升而成匀速增长的。 PT1000是铂热电阻，它的阻值跟温度的变化成正比。PT1000的阻值与温度变化关系为：当PT1000温度为0℃时它的阻值为1000欧姆，在100℃时它的阻值约为1385欧姆。

（3）温度范围不一样,PT100是–200至850度,PT1000是–50至300度。

（4）PT1000比PT100分度号大了10倍，测量精度更高了。

测温形式



常规型



贴片式

引线形式：两线制、三线制和四线制

两线制：在感温元件两端各连一根引线的引线形式。这种形式的结构简单，性价比高，但要带入引线电阻的附加误差，因此不适用于A级和以上，并且引线长度不宜过长。

三线制：在感温元件的一端连接两根引线，另一端连接一根引线，成为三线制。这种形式可以消除内引线电阻的影响，精度更高，因此采用三线制应用最广。

四线制：在感温元件两端各连两根引线的引线形式。在高精度测量时，要采用四线制，不仅可以消除内引线电阻的影响，而且在连接导线阻值相同时，可以消除该电阻的影响。

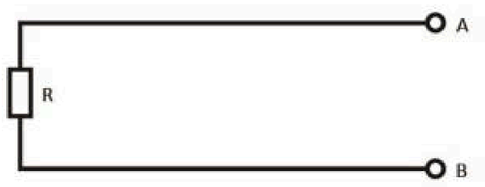

两线制

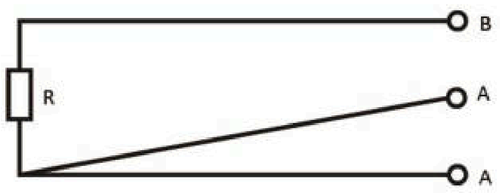

三线制

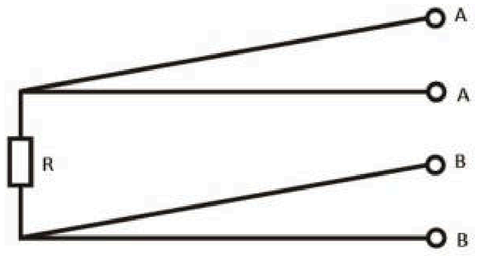

四线制

各材料耐温表

材料	温度范围	是否防水
PFA 四氟镀银屏蔽线	(-50~200)	是
PTFE绕包线	(-200~260)	是
玻璃纤维 高温屏蔽线	高温到480	否

接线端结构



U型端子



裸线式

允差等级

B10– 1/10B级

AA– AA级（1/3B）

A– A级

B– B级

类型

PT100

PT1000

Y– 其他

测温形式

A– 常规型

B–贴片式

Y– 客户自定义

引线长度

_____mm

引线形式

2– 两线制

3– 三线制

4– 四线制

引线材质

F– 四氟镀银屏蔽线

P– PTFE绕包线

H– 高温屏蔽线

Y–其他

接线端结构

B–裸线式

U– U型端子

Y–自定义

特殊要求

XX–客户自定义

10 20 30 40 50 60 70 80 90

RTD100导线式铂电阻

选型规则：

需求: PT100，A级，常规，2米引线，三线制，测温0~200℃
选择型号：RTD100–PT100A–A2000–3FB

铠装式铂电阻 RTK200



产品认证

CE

应用场景

石油化工　冶金　机械制造　电力核电

半导体光伏　新能源　食品卫生　医疗器械

产品特性

温度范围	精度	导线各类材质可选	接线方式	护套
-196…600℃	1/10B级、 AA级（1/3B） A级、 B级	四氟镀银屏蔽线、 PTFE绕包线、 高温屏蔽线等	探杆式、贴片式、 螺钉式、螺纹固定 、法兰固定等	直径和材质多选， 应用更多工况

产品描述

将热电阻测温元件，装入径压制、密实的氧化镁绝缘、有内引线的金属套管内，焊接感温元件与内引线后，再次对装有感温元件的金属套管端头填充、焊接成坚实整体的热电阻，称为铠装式热电阻。

因铠装热电阻结构稳定，耐振，且感温元件不直接接触有害介质，适于安装在各种结构中，且使用寿命长。

广泛应用：石油化工、冶金、机械制造、电力核电、半导体光伏、新能源、食品卫生和医疗器械等领域。

技术参数

热电阻的允差等级和允差值如下表：

允差等级	温度范围			允差值
1/10B	(0~100) ℃			± (0.03℃+0.0005|t|)
AA (1/3B)	(-70~500) ℃	(-50~400) ℃		± (0.1℃+0.0017|t|)
A	(-70~500) ℃	(-50~400) ℃		± (0.15℃+0.002|t|)
B	(-196~150) ℃	(-70~500) ℃	(-50~400) ℃	± (0.3℃+0.005|t|)

注：表中 |t| 是以摄氏度表示温度的绝对值；A级以上允许偏差不适用于采用二线制的铂电阻。

PT100和PT1000的区别

PT100指的是标称电阻R0在0℃时的电阻值为100Ω的热电阻，PT1000指的是标称电阻R0在0℃时的电阻值为1000Ω的热电阻。

（1）灵敏度不同。PT1000的反应灵敏度比PT100高，PT1000温度变化一度，阻值增减和减小约3.8欧姆，PT100温度变化一度，阻值增减和减小约0.38欧姆。

（2）测量温度范围不同。PT1000适合测量小量程温度测量，PT100 适合测量稍大量程温度测量，它的工业原理：当PT1000在0摄氏度的时候他的阻值为1000欧姆，它的阻值会随着温度上升而成匀速增长的。 PT1000是铂热电阻，它的阻值跟温度的变化成正比。PT1000的阻值与温度变化关系为：当PT1000温度为0℃时它的阻值为1000欧姆，在100℃时它的阻值约为1385欧姆。

（3）温度范围不一样,PT100是-200至850度,PT1000是-50至300度。

（4）PT1000比PT100分度号大了10倍，测量精度更高了。

测温形式



探杆式　固定螺纹　固定法兰　贴片式　圆孔贴片　螺钉式

引线形式：两线制、三线制和四线制

两线制：在感温元件两端各连一根引线的引线形式。这种形式的结构简单，性价比高，但要带入引线电阻的附加误差，因此不适用于A级和以上，并且引线长度不宜过长。

三线制：在感温元件的一端连接两根引线，另一端连接一根引线，成为三线制。这种形式可以消除内引线电阻的影响，精度更高，因此采用三线制应用最广。

四线制：在感温元件两端各连两根引线的引线形式。在高精度测量时，要采用四线制，不仅可以消除内引线电阻的影响，而且在连接导线阻值相同时，可以消除该电阻的影响。

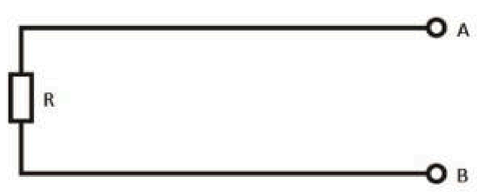

两线制

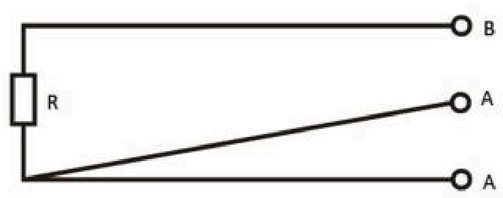

三线制

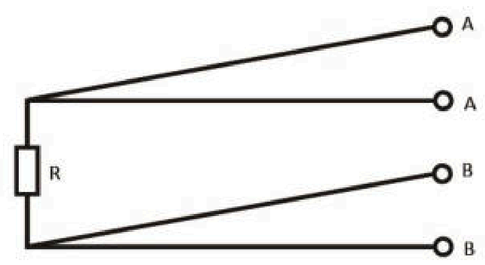

四线制

各材料耐温表

材料	温度范围	是否防水
PFA 四氟镀银屏蔽线	(-50~200)	是
PTFE绕包线	(-200~260)	是
玻璃纤维 高温屏蔽线	高温到480	否

接线端结构

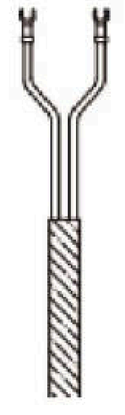
U型端子


裸线式

RTK200

允差等级

B10– 1/10B级

AA– AA级（1/3B）

A– A级

B– B级

类型

PT100

PT1000

Y– 其他

测量端形式

A– 探杆式

B–贴片式

L– 螺钉式

C– 圆孔贴片式

Y– 客户自定义

探头长度

_____mm

Y– 其他

安装固定形式

B–固定卡套螺纹

C– 可动卡套螺纹

D– 固定卡套法兰

E– 可动卡套法兰

N– 无

Y– 其他

探头直径

1.5–1.5mm

2.0– 2.0mm

3.0– 3.0mm

4.0– 4.0mm

5.0– 5.0mm

6.0– 6.0mm

8.0– 8.0mm

Y– 其他

探头材质

L– 304

S– 316

F– PFA涂层

C– 陶瓷

Y– 其他

引线长度

_____mm

引线形式

2– 两线制

3– 三线制

4– 四线制

引线材质

F– 四氟镀银屏蔽线

P– PTFE绕包线

H– 高温屏蔽线

Y–其他

接线端结构

B–裸线式

U– U型端子

Y–自定义

特殊要求

XX–客户自定义

10 20 30 40 50 60 70 80 90 100 110 120

RTK200铠装式铂电阻

选型规则：

需求: PT100，A级，探杆200*6，2米引线，三线制，测温0~200℃
选择型号：RTK200–PT100A–AN–200*6L–2000–3FB

PKT30 一体式温度变送器

产品认证

CE



应用场景



机械制造



制药设备



食品机械



测量和控制



温控设备

产品特性

测量范围	综合精度	输出信号	探头材质
–50…200℃	0.15%FS、0.2%FS、0.5%FS	4...20mA 、0...5V 、0...10V、Modbus	不锈钢304、不锈钢316、哈氏合金、钛合金

产品描述

作为一体式温度变送器，综合转换精度达到了0.15%FS、0.2%FS、0.5%FS，且年度漂移非常小，0.2%FS/年。

性能非常稳定，长期稳定性卓越。

温度变送器采用热电偶、热电阻作为测温元件，从测温元件输出信号送到变送器模块，经过稳压滤波、运算放大、非线性校正、V/I转换、恒流及反向保护等电路处理后，转换成与温度成线性关系的4～20mA电流信号、0–5V/0–10V电压信号，RS485（Modbus）数字信号输出，可以直接与上位机、PLC、各类智能仪表及控制监测平台直接通讯。

探头材质类型丰富，不锈钢304、不锈钢316；特殊工况可选材质：哈氏合金、钛合金等。可以根据现场工况选择最适合的材质。

PKT30

技术参数

应用场合	温度测量
测量量程	–50…200℃
综合精度	0.15%FS、0.2%FS、0.5%FS
响应时间	<3s（上升到90%FS）
介质温度	–50.....200° C
环境温度	–40.....85° C
供电电压	DC24V（10...30 V DC）
输出信号	4...20mA 、0...5V、0...10V、Modbus
密封等级	IP65
连接材质	不锈钢304、不锈钢316
探头材质	不锈钢304、不锈钢316、哈氏合金、钛合金等
稳定性能	0.2%FS/年
过程连接	螺纹，法兰，卡箍
电气接口	屏蔽线、航空接插件、赫斯曼、螺纹M20、NPT1/2、G1/2

规格尺寸

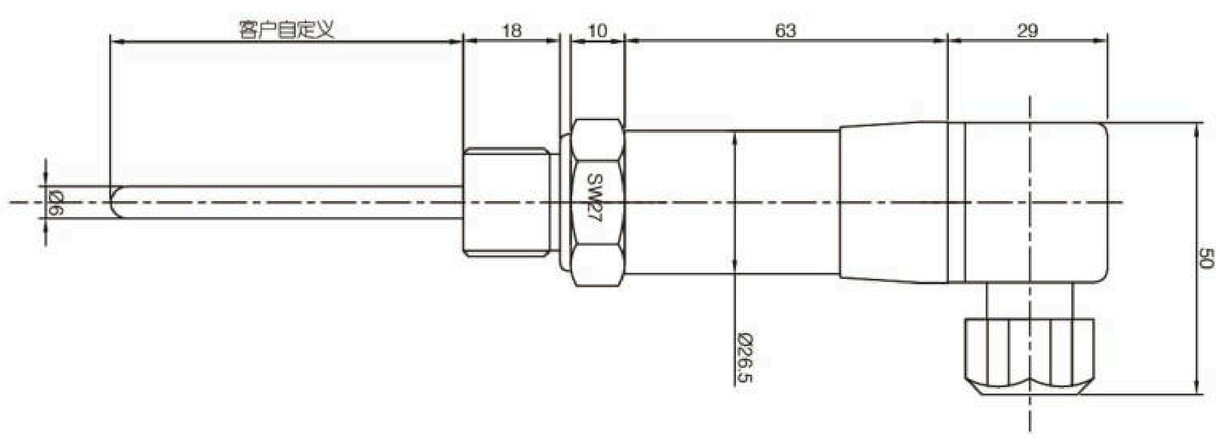

认证

A 普通型

壳体+通讯接口

1 导线型

2 一体式 + 赫斯曼M16接口

3 一体式 + M12通讯口

Y 客户自定义

输出

1 4–20mA

2 4–20mA + 显示器

3 0–10V

4 0–10V + 显示器

5 Modbus

6 Modbus + 显示器

9 自定义

过程连接

AA	ASME 法兰 1" 300lbs RF
AB	ASME 法兰 1–1/2" 150lbs RF
AC	ASME 法兰 1–1/2" 300lbs RF
AD	ASME 法兰 2" 150lbs RF
AE	ASME 法兰 2" 300lbs RF
AF	ASME 法兰 3" 150lbs RF
AG	ASME 法兰 3" 300lbs RF
AH	ASME 法兰 4" 150lbs RF
AI	ASME 法兰 4" 300lbs RF
HK	HG/T20592 法兰 DN25 PN10/40 RF
HA	HG/T20592 法兰 DN50 PN10/40 RF
HB	HG/T20592 法兰 DN63 PN10/40 RF
HC	HG/T20592 法兰 DN80 PN10/40 RF
HD	HG/T20615 法兰 NPS 2" Cl.150 RF
HE	HG/T20615 法兰 NPS 3" Cl.150 RF
HF	HG/T20615 法兰 NPS 2" Cl.300 RF
HG	HG/T20615 法兰 NPS 3" Cl.300 RF
TA	卫生型 ISO2852 1–1/2 “
GM	M20x1.5
GN	MNPT1/2，标准外螺纹
GT	MNPT1/4，标准外螺纹
GS	M27x2
GQ	MNPT3/4, 标准外螺纹
GO	G1/4
GP	G1/2
GR	G1
RA	R1/2
YY	特殊选型

探头材质

L–304

S–316

N–Inconel

F–PFA涂层

H 陶瓷

TA–钛合金

Y–特殊材料

温度范围

A	0...100℃
B	0...150℃
C	0…200℃
D	–50...100℃
E	–50…200℃
X*Y	X... Y

探头长度

A	100mm
B	200mm
C	500mm
D	1000mm
—	客户自定义

探头直径

A	6mm
B	8mm
C	10mm
D	12mm
E	16mm

精度

D	0.15%
E	0.2%
F	0.5%

冷却管

A	普通型
L	带冷却管 ....

附件

H1 护套（询价）

10	20	30	40	50	60	70	80	90	100	90

PKT30 一体式温度变送器

选型规则：

需求: 一体式、赫斯曼、4–20mA、–50...150℃、0.2%FS、G1/4、100mm和直径6mm

选择型号：PKT30–A21–（–50*150A）–GOAALE

PKT33铠装温度变送器

产品认证

CE



应用场景


石油石化

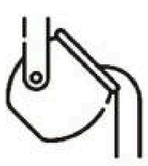
钢铁冶金


制药设备

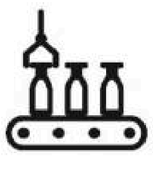
食品机械


测量和控制领域

产品特性

测量范围	综合精度	介质温度	输出信号	探头材质
–50…1200℃	0.1%FS，0.15%FS，0.2%FS，0.5%FS	–50...1200℃	4...20mA 、0...5V、0...10V、Modbus、HART	304、316、Inconel、PFA、陶瓷、哈氏合金、钛合金等

产品描述

作为铠装温度变送器，温度范围宽： –50…1200℃，综合转换精度多种可选：0.1%FS，0.15%FS，0.2%FS，0.5%FS，且年度漂移非常小，为0.2%FS/年。性能非常稳定，长期稳定性卓越，广泛应用于：石油化工、能源、食品、制药、船舶、海洋和工业大气等各类测量控制领域。

温度变送器采用热电偶、热电阻作为测温元件，从测温元件输出信号送到变送器模块，经过稳压滤波、运算放大、非线性校正、V/I转换、恒流及反向保护等电路处理后，转换成与温度成线性关系的4～20mA电流信号、0–5V/0–10V电压信号，RS485（Modbus）数字信号输出，可以直接与上位机、PLC、各类智能仪表及控制监测平台直接通讯。

探头材质类型丰富，不锈钢304、不锈钢316；特殊工况可选材质：PFA、Inconel、哈氏合金、钛合金等。可以根据现场工况选择最适合的材质。

技术参数

应用场合	温度测量
测量量程	–50…1200℃
综合精度	0.1%FS，0.15%，0.2%FS，0.5%FS
响应时间	<3s（上升到90%FS）
介质温度	–50.....1200° C
环境温度	–40.....85° C
供电电压	DC24V（10...30 V DC）
输出信号	4...20mA 、0...5V、0...10V、Modbus、HART
密封等级	IP65
连接材质	不锈钢304、不锈钢316
探头材质	不锈钢304、不锈钢316、哈氏合金、钛合金
稳定性能	0.2%FS/年
过程连接	螺纹，法兰，卡箍
电气接口	屏蔽线、航空接插件、赫斯曼、螺纹M20、NPT1/2、G1/2

规格尺寸

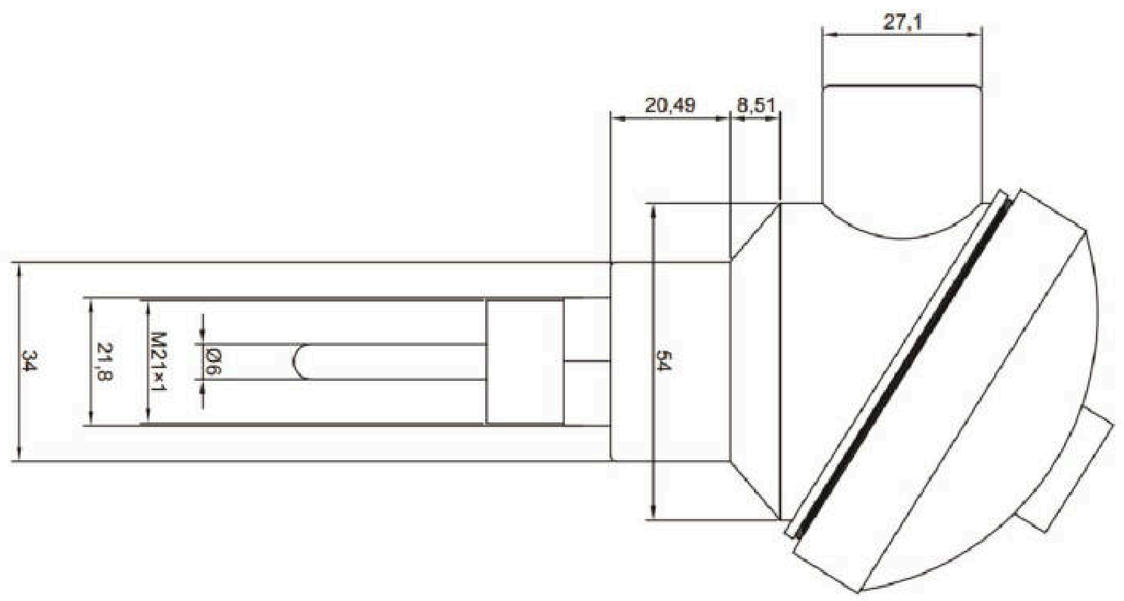

认证

A 普通型

壳体+通讯接口

A 铠装壳体

输出

1 4–20mA
2 4–20mA + 显示器
3 0–10V
4 0–10V + 显示器
5 Modbus
6 Modbus + 显示器
7 4–20mA Hart
8 4–20mA Hart + 显示器
9 自定义

温度范围

A 0...100℃
B 0...500℃
C 0…1200℃
D –50...100℃
E –50…1200℃
X*Y X... Y

冷却管

A 普通型
L 带冷却管

探头长度

A 100mm
B 200mm
C 500mm
D 1000mm
___ 客户自定义

探头直径

A 6mm
B 8mm
C 10mm
D 12mm
E 16mm

过程连接

AA ASME 法兰 1" 300lbs RF
AB ASME 法兰 1–1/2" 150lbs RF
AC ASME 法兰 1–1/2" 300lbs RF
AD ASME 法兰 2" 150lbs RF
AE ASME 法兰 2" 300lbs RF
AF ASME 法兰 3" 150lbs RF
AG ASME 法兰 3" 300lbs RF
AH ASME 法兰 4" 150lbs RF
AI ASME 法兰 4" 300lbs RF
HK HG/T20592 法兰 DN25 PN10/40 RF
HA HG/T20592 法兰 DN50 PN10/40 RF
HB HG/T20592 法兰 DN63 PN10/40 RF
HC HG/T20592 法兰 DN80 PN10/40 RF
HD HG/T20615 法兰 NPS 2" Cl.150 RF
HE HG/T20615 法兰 NPS 3" Cl.150 RF
HF HG/T20615 法兰 NPS 2" Cl.300 RF
HG HG/T20615 法兰 NPS 3" Cl.300 RF
TA 卫生型 ISO2852 1–1/2 “
GM M20x1.5
GN MNPT1/2，标准外螺纹
GT MNPT1/4，标准外螺纹
GS M27x2
GQ MNPT3/4, 标准外螺纹
GO G1/4
GP G1/2
GR G1
RA R1/2
YY 特殊选型

探头材质

L–304
S–316
N–Inconel
F–PFA涂层
H 陶瓷
TA–钛合金
Y–特殊材料

精度

C 0.1%
D 0.15%
E 0.2%
F 0.5%

附件

H1 护套（询价）

10 20 30 40 50 60 70 80 90 100 110

PKT33 铠装温度变送器

选型规则：

需求: 铠装、4–20mA、0...150℃、G1/4、100mm和直径6mm、0.2%FS

选择型号：PKT33–AA1–0*150A –AAGOLE

PKT36防爆温度变送器

产品认证

CE CNEX



应用场景

石油石化　钢铁冶金　水处理系统　测量和控制　机械制造

产品特性

测量范围	综合精度	介质温度	信号输出	探头材质
–50…1200℃	0.1%FS、0.15%FS、0.2%FS 、0.5%FS	–50...1200℃	4...20mA 、0...5V、0...10V、Modbus、HART	不锈钢304、不锈钢316、哈氏合金、钛合金

产品描述

此产品作为防爆设计温度变送器，温度范围宽： –50…1200℃，综合转换精度达到了0.1%FS、0.15%FS、0.2%FS、0.5%FS，且年度漂移非常小，为0.2%FS/年。性能非常稳定，长期稳定性卓越，广泛应用于：石油化工、能源、食品、制药和各类测量控制领域。

温度变送器采用热电偶、热电阻作为测温元件，从测温元件输出信号送到变送器模块，经过稳压滤波、运算放大、非线性校正、V/I转换、恒流及反向保护等电路处理后，转换成与温度成线性关系的4～20mA电流信号、0–5V/0–10V电压信号，RS485（Modbus）数字信号输出，可以直接与上位机、PLC、各类智能仪表及控制监测平台直接通讯。

探头材质类型丰富，不锈钢304、不锈钢316；特殊工况可选材质：哈氏合金、钛合金等。可以根据现场工况选择最适合的材质。

技术参数

应用场合	温度测量
测量量程	–50…1200℃
综合精度	0.1%FS、0.15%FS、0.2%FS、0.5%FS
响应时间	<3s（上升到90%FS）
介质温度	–50.....1200° C
环境温度	–40.....85° C
供电电压	DC24V（10...30 V DC）
输出信号	4...20mA 、0...5V、0...10V、Modbus、HART
密封等级	IP65
连接材质	不锈钢304、不锈钢316
探头材质	不锈钢304、不锈钢316、哈氏合金、钛合金
稳定性能	0.2%FS/年
过程连接	螺纹，法兰，卡箍
电气接口	屏蔽线、航空接插件、赫斯曼、螺纹M20、NPT1/2、G1/2

规格尺寸

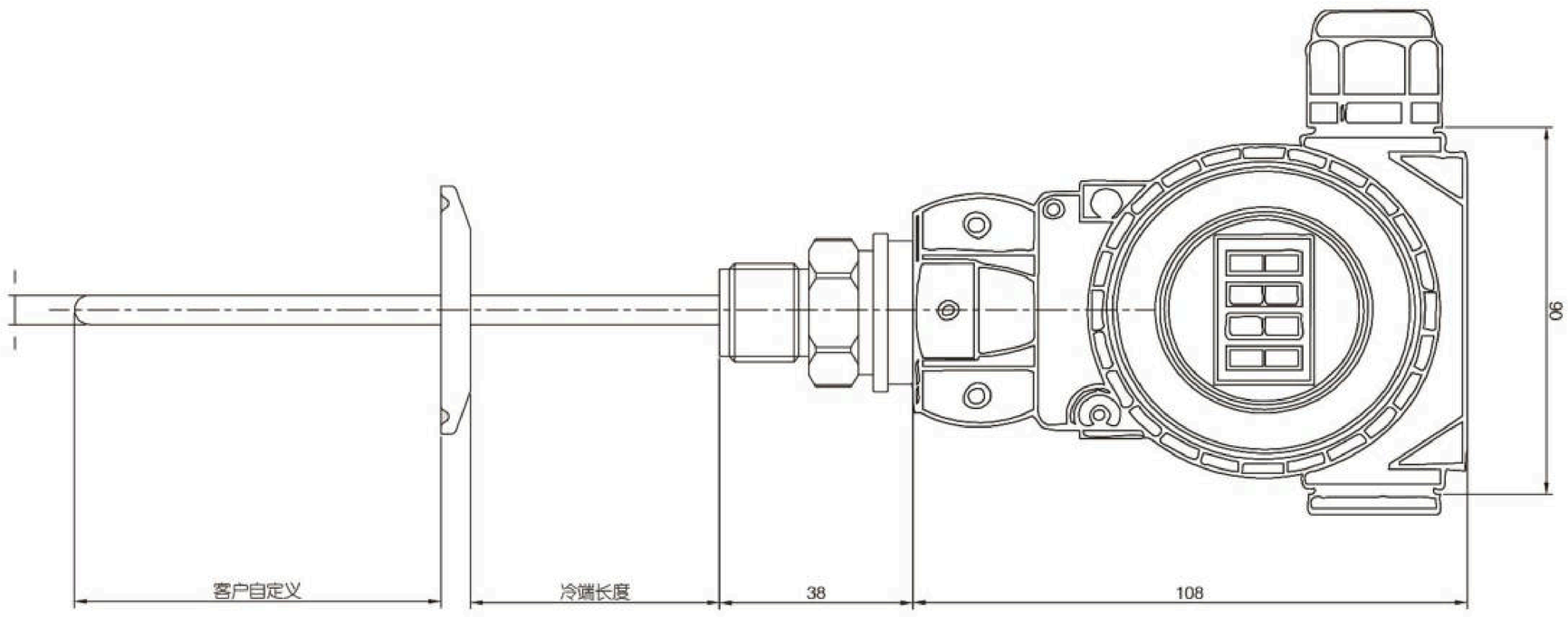

认证

A 普通型

B Ex d IIC T4 Gb

壳体+通讯接口

M 铝壳体 + 缆塞 M20

L 铝壳体 + 缆塞 G1/2

N 铝壳体 + 缆塞 NPT1/2

K 铝壳体 + 缆塞 M12

输出

1 4–20mA

2 4–20mA + 显示器

3 0–10V

4 0–10V + 显示器

5 Modbus

6 Modbus + 显示器

7 4–20mA Hart

8 4–20mA Hart + 显示器

9 自定义

温度范围

A 0...100℃

B 0...500℃

C 0…1200℃

D –50...100℃

E –50…1200℃

X*Y X... Y

冷却管

A 普通型

L 带冷却管 ....

S____分体式 线缆长

探头长度

A 100mm

B 200mm

C 500mm

D 1000mm

____ 客户自定义

探头直径

A 6mm

B 8mm

C 10mm

D 12mm

E 16mm

过程连接

AA ASME 法兰 1" 300lbs RF

AB ASME 法兰 1–1/2" 150lbs RF

AC ASME 法兰 1–1/2" 300lbs RF

AD ASME 法兰 2" 150lbs RF

AE ASME 法兰 2" 300lbs RF

AF ASME 法兰 3" 150lbs RF

AG ASME 法兰 3" 300lbs RF

AH ASME 法兰 4" 150lbs RF

AI ASME 法兰 4" 300lbs RF

HK HG/T20592 法兰 DN25 PN10/40 RF

HA HG/T20592 法兰 DN50 PN10/40 RF

HB HG/T20592 法兰 DN63 PN10/40 RF

HC HG/T20592 法兰 DN80 PN10/40 RF

HD HG/T20615 法兰 NPS 2" Cl.150 RF

HE HG/T20615 法兰 NPS 3" Cl.150 RF

HF HG/T20615 法兰 NPS 2" Cl.300 RF

HG HG/T20615 法兰 NPS 3" Cl.300 RF

TA 卫生型 ISO2852 1–1/2“

GM M20x1.5

GN MNPT1/2，标准外螺纹

GT MNPT1/4，标准外螺纹

GS M27x2

GQ MNPT3/4, 标准外螺纹

GO G1/4

GP G1/2

GR G1

RA R1/2

YY 特殊选型

探头材质

L–304

S–316

N–Inconel

F–PFA涂层

H 陶瓷

TA–钛合金

Y–特殊材料

精度

C 0.1%

D 0.15%

E 0.2%

F 0.5%

附件

H1 护套（询价）

10	20	30	40	50	60	70	80	90	100	110

PKT36 防爆温度变送器

选型规则：

需求: 防爆壳体、缆塞M20、4–20mA Hart + 显示器、0...200℃、0.2%FS、G1/4、100mm和直径6mm

选择型号：PKT36–AM8–（0*200）A–AAGOLE

PGT300 工业用双金属温度计

应用场景

机械制造

石油化工

油气行业

医药设备



产品特性

精度	测量范围	可靠	定制化
采用进口双金属片作为测温原件，测温速度快，精度高	（-50~500）℃	不锈钢氩弧焊外壳，旋压密封工艺，抗震、防溅和防腐	根据客户需求，支持各类参数的高度定制化

产品描述

- PGT300是工业用双金属温度计，适合对流体蒸汽的中低温度的测量和监测。
- PGT300采用不锈钢304氩弧焊外壳，旋压密封工艺，具有卓越的抗震、防溅和防腐性能，且无汞害、易读数，坚固耐用。产品广泛应用于：石油化工、油气行业、船舶制造、机械设备、医药设备、发电、纺织等各类工业场景。
- 产品采用模块化设计，可灵活满足客户不同的各种参数的定制化需求。可以根据客户的各类需求，支持高度定制化。

技术参数

仪表直径	测量范围
50mm、63mm、76mm、100mm、127mm、150mm	-50~500℃

精度等级

2.5%、1.5%、±1%

探杆连接

可选径向、轴向、万向安装，光杆、可动外螺纹、

可动内螺纹、卡套螺纹、焊接固定接头等

探杆长度

50、75、100、150、200..... 2200mm

（长度超过200mm不可使用φ6.35mm的探杆）

探杆外径

φ6mm、φ6.35mm、φ8mm、

φ10mm、φ12mm

接介材料

可选SUS304、SUS316、SUS316L

接口尺寸

M20×1.5

或其他标准螺纹及卫生型法兰

表壳

旋压密封工艺（可选内卡式）SUS304



特殊说明:

安装再校准装置，可按照客户要求定制各种

方式的连接及配置各种保护套管

规格尺寸

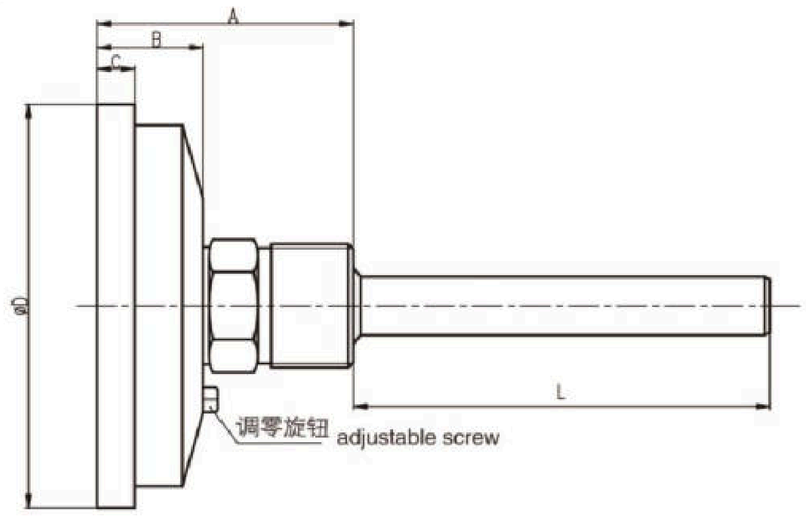

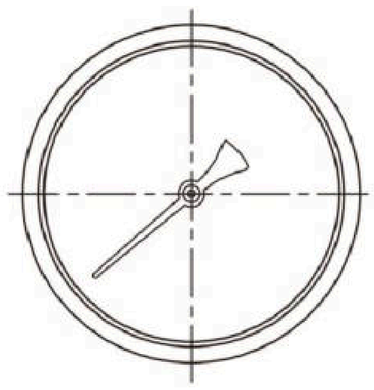

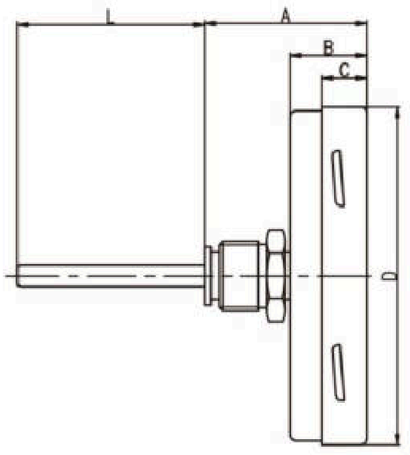

安装方式

0 光杆
1 可动外螺纹
2 可动内螺纹
3 固定外螺纹
4 活动法兰
5 滑动螺纹
6 卫生型法兰

探杆外径

06 φ6mm
63 φ6.35mm
08 φ8mm
10 φ10mm
12 φ12mm

结构方式

A 径向直接安装
C 轴向直接安装
W 万向安装

表盘直径

50 φ50mm
63 φ63mm
76 φ76mm
100 φ100mm
127 φ127mm
150 φ150mm

接口尺寸

GM M20x1.5
YY 客户自定义

探杆长度

A 100mm
B 200mm
—— 自定义 不低于60mm

特殊选件

YY 客户自定义

10 20 30 40 50 60 70

PGT300 工业用双金属温度计

选型规则：

需求: 表盘直径100mm，轴向，（-50~200）℃，M20x1.5，光杆，探杆外径10mm，长度150mm
选择型号：PGT300-100C0GM10YY 探杆长度150mm



BICCNS®

佰控传感

电话：４００－０５７５－６０３

邮箱：Marketing@baiconsensor.com

官网：www.baiconsensor.com

地址：苏州市相城区春耀路18号3E产业园一期1栋402厂房